A7
IN A 7019
Audi Vorsprung durch Technik

Satura rādītājs

Cenas

Tehniskie dati

Standarta aprīkojums

5 Riteņi / diski
5 Gaismas
5 Spoguļi
6 Slēgšanas sistēmas
6 Stiklojums
6 Sēdekļi / sēdekļu komforts
7 Salona apdares aprīkojums
7 MMI un navigācijas sistēmas
8 Palīdzības un drošības sistēmas
8 Tehnoloģijas / balstiekārta

Papildu aprīkojums

9 Papildu aprīkojuma pakas
10 Krāsojums
10 Riteņu diski / riepas
12 Balstiekārta / bremzes
13 Sēdekļi
13 Sēdēšanas komforts
14 Sēdekļu apdare / ādas apdares pakas
16 Salona dekoratīvā apdare
16 Stūres / vadības elementi
17 MMI un navigācijas sistēmas
18 Radio un tv sistēmas
18 Telefoni / komunikāciju sistēmas
19 Palīdzības un drošības sistēmas
20 Gaismas
21 Jumta sistēmas
21 Kondicionēšanas sistēmas
21 Bagāžas nostiprināšanas un glabāšanas sistēmas
21 Slēgšanas sistēmas
22 Spoguļi
22 Stiklojums
22 Papildus ārējās apdares aprīkojums
23 Papildu salona apdares aprīkojums
24 Pagarinātā garantija
25 Aprīkojuma / dizaina pakas

Audi exclusive

29 Krāsojums
29 Salona dekoratīvā apdare
29 Stūres / vadības elementi
30 Papildu salona apdares aprīkojums
30 Papildu ārējās apdares aprīkojums
30 Sēdekļu apdare / ādas apdares pakas

Oriģinālie aksesuāri

32 Audi A7 oriģinālie aksesuāri

Izmēri

35 Izmēri

Cenas

Modelis	Dzinēja tips	Pārnesumkārba / piedziņas veids	Dzinēja jauda kW/ZS	Cena EUR bez PVN	Cena EUR ar PVN	Reģistrācija EUR ar PVN
4KA02Y	3.0TFSI	7 / S tronic / quattro	250 / 340	56 612	**68 500**	510
4KA0TA	3.0TDI	8 / tiptronic / quattro	170 / 231	52 479	**63 500**	510
4KA0GA	3.0TDI	8 / tiptronic / quattro	210 / 286	55 289	**66 900**	510

Uzrādītās cenas, komplektācijas un papildaprīkojuma klāsts ir informatīva rakstura un var tikt mainīts bez iepriekšēja brīdinājuma.
Aktuālāko informāciju iespējams iegūt pie Audi pārstāvjiem Latvijā.

Cenas spēkā no 01.07.2018.

Tehniskie dati

Dzinēja tips	Pārnesumkārba, piedziņas veids	Jauda kW/ZS	Maksimālais griezes moments Nm pie apgr. min.	Degvielas patēriņš l/100km* pilsētā	ārpus pilsētas	kombinētais	CO_2 izmešu daudzums kombinētais g/km**	Paātrinājums 0-100 km/st sek.	Emisijas standarts
3.0TFSI	7 / S tronic / quattro	250 / 340	500 / 1370-4500	9.3-9.1	5.9-5.4	7.2-6.8	163-154	5.3	EU6
3.0TDI	8 / tiptronic / quattro	170 / 231	500 / 1750-3250	6.4-6.1	5.4-5.1	5.8-5.5	150-142	6.5	EU6
3.0TDI	8 / tiptronic / quattro	210 / 286	620 / 2250-3000	6.4-6.1	5.4-5.1	5.8-5.5	150-142	5.7	EU6

TFSI benzīna dzinējs ar tiešo degvielas iesmidzināšanu, turbokompresoru un Audi valvelift sistēmu
TDI dīzeļa dzinējs ar Common Rail iesmidzināšanas sistēmu un turbokompresoru
quattro pastāvīgā visu riteņu piedziņa
tiptronic automātiskā pārnesumkārba
S tronic pārnesumkārba ar dubultā sajūga tehnoloģiju

*Uzrādītie degvielas patēriņa un CO_2 emisiju dati noteikti saskaņā ar NEDC procedūru, Eiropas Padomes direktīvas 80/1268/EEK aktuālajā redakcijā.
**Degvielas patēriņš un CO_2 izmešu daudzums svārstās atkarībā no uzstādīto riepu/disku izmēra.
Uzrādītā tehniskā informācija ir informatīva rakstura un var tikt mainīta bez iepriekšēja brīdinājuma

Standarta aprīkojums

Riteņi / diski		Kods	3.0TFSI/TDI
Vieglmetāla riteņu diski, 10 spieķu Aero dizains, 8 J x 18, riepas 225/55 R18		C7Z	s
Riepu spiediena kontrole		7K1	s
Mazizmēra rezerves ritenis (nav pieejams kopā ar 8RF)		1G5	s
Riteņu skrūves ar slepeno atslēgu un skrūvju brīvkustības noteikšanu		1PR	s
Gaismas			
LED priekšējie lukturi bez lukturu mazgāšanas sistēmas		8IT	s
LED aizmugurējie lukturi		8SK	s
Gaismas un lietus sensors			s
Salona apgaismojuma paka		QQ0	s
Spoguļi			
Elektriski regulējami un apsildāmi ārējie atpakaļskata spoguļi		6XD	s
Ārējo atpakaļskata spoguļu korpusi virsbūves krāsā		6FA	s
Salona atpakaļskata spogulis ar manuālo aptumšošanos		4L2	s

s = standartā – = nav pieejams o = papildus aprīkojums

Standarta aprīkojums

Slēgšanas sistēmas	Kods	3.0TFSI/TDI
Ražotāja pretaizdzīšanas signalizācija	PG2	s
Elektriski atverams un aizverams bagāžas nodalījuma vāks	4E7	s
Stiklojums		
Siltumu aizturošs vējstikls	4GF	s
Siltumu aizturoši aizmugurējais un sānu stikli	4KC	s
Alumīnija dekoratīvās līstes ap logiem	4ZB	s
Sēdekļi / sēdekļu komforts		
Effect auduma salona apdare	N2M	s
Standarta sēdekļi priekšā	Q1A	s
Priekšējo sēdekļu manuālā regulācija	3L3	s
Divas sēdvietas aizmugurē ar centrālo rokas balstu	3NZ	s
ISOFIX bērnu sēdeklīšu stiprinājums aizmugurējiem sēdekļiem ar Top Tether stiprinājumu	3B3	s
Priekšējais centrālais rokas balsts	6E3	s

s = standartā – = nav pieejams o = papildus aprīkojums

Standarta aprīkojums

Salona apdares aprīkojums	Kods	3.0TFSI/TDI
Multifunkcionāla stūre ar ādas apdari	2ZB	s
Dekoratīvā salona apdare: Fine paint finish grafīta pelēkā krāsā	5MA	s
Vadības pogas matēti melnā krāsā	GS0	s
Automātiska klimata kontroles sistēma divu zonu	9AK	s
Auduma griestu apdare	6NJ	s
Durvju sliekšņi ar alumīnija apdari	7M1	s

MMI un navigācijas sistēmas		
Vadītāja informācijas sistēma ar krāsaino displeju, izmērs 7″	9S7	s
MMI radio plus ar MMI touch response: skārienjūtīgs krāsainais displejs (izmērs 8.8″), 1 SD karsu lasītājs, 2 USB ar uzlādes un datu pārraides funkciju	I8E+UF7	s
MMI kontroles bloks ar MMI touch response: skārienjūtīgs krāsainais displejs (izmērs 8,6″) ar gaisa kondicionēšanas funkciju kontroli un teksta ievades lauku		s
Bluetooth interfeiss	9ZX	s
8 pasīvie skaļruņi	8RM	s

s = standartā – = nav pieejams o = papildus aprīkojums

Standarta aprīkojums

Palīdzības un drošības sistēmas	Kods	3.0TFSI/TDI
Papildus stāvbremze braukšanas uzsākšanai	UH2	s
Pilna izmēra drošības spilveni, priekšējā pasažiera gaisa spilvena deaktivizācijas slēdzis	4UF	s
Priekšējie un aizmugurējie sānu un galvas drošības spilveni	4X4	s
Braukšanas joslas uzturēšas brīdinājums Line departure warning	6I3	s
Cruise control - automātiska ātruma uzturēšanas ierīce ar ātruma ierobežotāju	8T6	s
Automātiskā bremzēšanas sistēma atkārtoto sadursmju novēršanai		s
Vadītāja noguruma detektors		s
Audi pre sense front	6K8	s

Tehnoloģijas / balstiekārta		
Standarta balstiekārta	1BA	s
Audi drive select	2H9	s
Progresīva stūres iekārta	0N1	s
Elektroniskā stabilizācijas kontroles sistēma (ESC)		s
63 litru degvielas tvertne	0M0	s

s = standartā – = nav pieejams o = papildus aprīkojums

Papildu aprīkojuma pakas

Komforta paka

- MMI navigācijas sistēma ar MMI touch response
- Multifunkcionāla stūre ar ādas apdari, iespēja slēgt pārnesumus pie stūres
- Milano ādas sēdekļu apdare
- Priekšējo sēdekļu apsilde
- Elektriski regulējami sēdekļi priekšā, vadītāja sēdeklis ar atmiņas funkciju
- Salona atpakaļskata spogulis bez rāmja ar automātisku aptumšošanos
- Elektriski nolokāmi ārējie atpakaļskata spoguļi ar automātisku aptumšošanos un atmiņas funkciju
- Optiskais parkošanās palīgs priekšā un aizmugurē
- Audi skaņas sistēma

Cena EUR ar PVN **5 000**
Vērtība EUR ar PVN 7 800

Tehnoloģiju paka*

- Durvju pneimatiska aizvēršanās
- Atpakaļskata kamera
- Kontūru/Ambient apgaismojuma paka (daudzkrāsainā ar vadību)
- Bang & Olufsen 3D Premium skaņas sistēma
- Audi smartphone interfeiss
- Priekšējais Audi phone box ar bezvadu uzlādēšanas funkciju (Qi-Standard telefoniem)
- Panorāmas stikla jumts
- Akustiskais stiklojums sānu logiem
- Mākslīgās ādas apdares paka augšējai daļai

Cena EUR ar PVN **4 500**
Vērtība EUR ar PVN 6 500

* tikai kopā ar komforta paku

Papildu aprīkojums

Krāsojums		Kods	3.0TFSI/TDI Cena EUR ar PVN
Ibis White krāsojums		T9T9	396
Metallic vai pearl effect krāsojums			1 121
Riteņu diski / riepas			
Kaltie vieglmetāla diski, 10 segmentu Turbine dizains, 8J x 18, riepas 225/55 R18		41V	340
Vieglmetāla diski, 10 Y-veida spieķu dizains, 8.5J x 19, riepas 245/45 R19		44Q	1 132
Vieglmetāla diski, 5 segmentu Dynamic dizains, 8.5J x 19, riepas 245/45 R19		CL0	1 132
Vieglmetāla diski, 5 dubultspieķu V-veida dizains, 8.5J x 20, riepas 255/40 R20		F13	2 094

Papildu aprīkojums

Riepas / riteņu diski		Kods	3.0TFSI/TDI Cena EUR ar PVN
Vieglmetāla diski, 5 spieķu Turbine dizains, platīna krāsā, 8.5J x 20, riepas 255/40 R20		F73	3 000
Audi Sport vieglmetāla diski, 5 dubultspieķu dizains, 8.5J x 20, riepas 255/40 R20		F14	2 661
Audi Sport vieglmetāla diski, 5 dubultspieķu dizains, matēta titāna krāsā, 8.5J x 20, riepas 255/40 R20		CF6	3 000
Audi Sport vieglmetāla diski, 10 spieķu Star dizains, platīna krāsā, 8.5J x 20, riepas 255/40 R20		53C	3 000
Audi Sport vieglmetāla diski, 5 spieķu Trapezoid dizains, matēta titāna krāsā, 8.5J x 21, riepas 255/35 R21		53D	3 454

Papildu aprīkojums

Riepas / riteņu diski		Kods	3.0TFSI/TDI Cena EUR ar PVN
Vieglmetāla diski, 5 spieķu V-veida dizains, kontrastējoši pelēki, daļēji pulēti, 8.5J x 21, riepas 255/35 R21		42W	3 000
Vieglmetāla diski, 5 spieķu V-veida dizains, kontrastējoši pelēki, daļēji pulēti, 8.5J x 21, riepas 255/35 R21		CM9	3 113
Audi Sport vieglmetāla diski, 5 spieķu V-veida Star dizains, antracīta melni, spīdīgi, 8.5J x 21, riepas 255/35 R21		CM8	3 453
Riepu spiediena kontroles sistēma, paplašināta versija		7K3	340

Balstiekārta / bremzes			
Dinamiskā visu riteņu stūrēšana samazināts apgriešanas rādiuss apmēram par 1.1m tikai kopā ar 1BK vai 1BL		PHZ	2 151
quattro® ar sporta diferenciāli		GH2	1 698

Papildu aprīkojums

Balstiekārta / bremzes	Kods	3.0TFSI/TDI Cena EUR ar PVN
Sporta balstiekārta automobilis pazemināts par 10 mm, salīdzinājumā ar standarta balstiekārtu	1BE	476
Balstiekārta ar regulējamiem amortizātoriem amortizatoru iestatījumi regulējami izmantojot Audi drive select	1BL	1 279
Adaptīvā pneimatiskā balstiekārta iekļauj automātisko amortizātoru regulēšanu un manuāli darbināmo pacelšanas funkciju regulējama, izmantojot Audi drive select	1BK	2 253

Sēdekļi		
Komforta individuāli pielāgojami priekšējie sēdekļi elektriskā priekšējo sēdekļu regulācija ar atmiņas funkciju pneimatiskā muguras komforta un sēdekļu sānu daļu regulācija tikai kopā ar 6XF vai 6XL; nav pieejama ar standarta sēdekļu apdari	PS8	2 830
Sporta priekšējie sēdekļi manuāla priekšējo sēdekļu regulācija izvelkams ceļgalu atbalsts tikai kopā ar7P1; nav pieejama ar standarta sēdekļu apdari	Q1D	402
Aizmugurējie sēdekļi 4+1 vietīgajai komplektācijai vizuāli pieskaņoti priekšējiem sēdekļiem, papildus aizmugurējā centralā sēdvieta ar 3-punktu drošības jostu un galvas balstu pilnībā nolokāmas atzveltnes proporcijā 40:20:40	3NT	340

Sēdēšanas komforts		
Elektriski regulējami sēdekļi priekšā, vadītāja sēdeklis ar atmiņas funkciju tikai kopā ar 6XF un 6XL	PV3	1 415
Priekšējo sēdekļu apsilde	4A3	430
Priekšējo un aizmugurējo malējo sēdekļu apsilde tikai kopā ar 9AQ; nav pieejama ar standarta sēdekļu apdari	4A4	860

Papildu aprīkojums

Sēdēšanas komforts	Kods	3.0TFSI/TDI Cena EUR ar PVN
Elektriska muguras komforta regulācija priekšējiem sēdekļiem	7P1	317
Priekšējo sēdekļu ventilācija 3 intensitātēs tikai kopā ar PS8, un 6XF vai 6XL, un 4A3 vai 4A4; nav pieejama ar standarta sēdekļu apdari	4D3	906
Priekšējo sēdekļu ventilācijas un masāžas funkcija priekšējā masāžas funkcija ar 10 pneimatiskiem atbalsta spilveniem, 7 masāžas programmas, 3 intensitātēs tikai kopā ar 4A3 vai 4A4, un N5D, un PS8	4D8	1 755
Galvas balsti priekšējiem sēdekļiem (X regulēšana)	5ZC	170

Sēdekļu apdare / ādas apdares pakas		
Valcona ādas sēdekļu apdare sporta priekšējie sēdekļi: sēdekļu centrālā daļa, sēdekļu sānu daļa un galvas balsti un centrālais rokas balsts priekšā ar Valcona ādas apdari Alcantara durvju apdare komforta individuāli pielāgojami priekšējie sēdekļi bez ventilācijas: sēdekļu centrālā daļa, sēdekļu sānu daļa un galvas balsti un centrālais rokas balsts priekšā ar Valcona ādas apdari Alcantara durvju apdare komforta individuāli pielāgojami priekšējie sēdekļi ar ventilācijas funkciju: sēdekļu centrālā daļa priekšējiem sēdekļiem un centrālā daļa diviem ārējiem aizmugurējiem sēdekļiem ar perforētās Valcona ādas apdari sēdekļu sānu daļa, centrālais aizmugurējais sēdeklis (ja pasūtīts), galvas balsti un centrālais rokas balsts priekšā ar Valcona ādas apdari Alcantara durvju apdare nav pieejams ar standarta sēdekļiem	N5D	2 661

Papildu aprīkojums

Sēdekļu apdare / ādas apdares pakas	Kods	3.0TFSI/TDI Cena EUR ar PVN
Kombinētā ādas un mākslīgās ādas mono.pur 550 sēdekļu apdare standarta priekšējie sēdekļi bez ventilācijas: sēdekļu centrālā daļa priekšējiem sēdekļiem, diviem ārējiem aizmugurējiem sēdekļiem un sēdekļa sānu daļa vadītāja iekāpšanas pusē ar ādas apdari sēdekļu sānu daļa, galvas balsti, durvju apdare, centrālais rokas balsts priekšā un centrālais aizmugurējais sēdeklis ar mākslīgās ādas apdari mono.pur 550 standarta priekšējie sēdekļi ar ventilācijas funkciju: sēdekļu centrālā daļa priekšējiem sēdekļiem un centrālā daļa diviem ārējiem aizmugurējiem sēdekļiem ar perforētās ādas apdari, sēdekļa sānu daļa vadītāja iekāpšanas pusē ar ādas apdari, sēdekļu sānu daļa, galvas balsti, durvju apdare, centrālais rokas balsts priekšā un centrālais aizmugurējais sēdeklis (ja pasūtīts) ar mākslīgās ādas apdari mono.pur 550	N4M	1 189
Milano ādas sēdekļu apdare standarta priekšējie sēdekļi bez ventilācijas: sēdekļu centrālā daļa, sēdekļu sānu daļa un galvas balsti un centrālais rokas balsts priekšā ar Milano ādas apdari mākslīgās ādas durvju apdare standarta priekšējie sēdekļi ar ventilācijas funkciju: sēdekļu centrālā daļa priekšējiem sēdekļiem un centrālā daļa diviem ārējiem aizmugurējiem sēdekļiem ar perforētās Milano ādas apdari sēdekļu sānu daļa, centrālais aizmugurējais sēdeklis (ja pasūtīts), galvas balsti un centrālais rokas balsts priekšā ar Milano ādas apdari mākslīgās ādas durvju apdare	N5W	2 208
Kombinētā ādas un Alcantara sēdekļu apdare sporta priekšējie sēdekļi: sēdekļu centrālā daļa priekšējiem sēdekļiem un diviem ārējiem aizmugurējiem sēdekļiem un durvju apdares elementi ar Alcantara apdari sēdekļu sānu daļa, galvas balsti, vidējais aizmugurējais sēdeklis un centrālais rokas balsts priekšā ar ādas apdari ar kontrastējošām šuvēm tikai kopā ar Q1D un 7P1	N7U	1 585
Mākslīgās ādas apdares paka augšējai daļai instumentu paneļa un durvu augšējā daļa ar mākslīgās ādas apdari	7HB	476
Mākslīgās ādas apdares paka apakšējai daļai priekšējā centrālā konsole un roku balsti durvīs ar mākslīgās ādas apdari	7HE	397
Mākslīgās ādas apdares paka augšējai un apakšējai daļai priekšējā centrālā konsole un roku balsti durvīs ar mākslīgās ādas apdari instumentu paneļa un durvu augšējā daļa ar mākslīgās ādas apdari	7HD	872
Ādas apdares paka pilnā instumentu paneļa un durvu augšējā daļa ar ādas apdari priekšējā centrālā konsole un roku balsti durvīs ar ādas apdari	7HF	1 574

Papildu aprīkojums

Salona dekoratīvā apdare	Kods	3.0TFSI/TDI Cena EUR ar PVN
Dekoratīvā salona apdare Aluminium fragment	5MU	498
Dekoratīvā koka salona apdare Walnut natural nav pieejams ar S line un Audi design selection pakām	5MG	872
Dekoratīvā koka salona apdare Fine grain ash, pelēki-brūnā krāsā nav pieejams ar Audi design selection paku	7TL	872
Vadības pogas melnas pulētas, ar pieskāriena atbildes reakciju, iekļaujot paplašinato alumīnija apdari salonā	GS5	340

Stūres / vadības elementi		
Multifunkcionāla stūre ar ādas apdari, iespēja slēgt pārnesumus pie stūres	2ZQ	136
Multifunkcionāla stūre ar ādas apdari, iespēja slēgt pārnesumus pie stūres, apsildāma	2ZM	351
Multifunkcionāla 3 spieķu sporta stūre ar ādas apdari, iespēja slēgt pārnesumus pie stūres	1XW	266
Multifunkcionāla 3 spieķu sporta stūre ar ādas apdari, iespēja slēgt pārnesumus pie stūres, apsildāma	1XP	481
Augstumā un dziļumā elektriski regulējama stūres kolonna tikai kopā ar PV3 vai PS8	2C7	453

Papildu aprīkojums

MMI un navigācijas sistēmas	Kods	3.0TFSI/TDI Cena EUR ar PVN
MMI navigācijas sistēma ar MMI touch response navigacijas sistēma ar 8.8″ skārienjūtīgo krāsaino displeju MMI touch response Bluetooth interfeiss 1 SD karšu lasītājs, 2 USB ar uzlādes un datu pārraides funkciju 3D navigācija ar karšu atjauninājumiem balss vadības sistēma ar dabīgās runas atpazīšanu	PNW	1 698
MMI navigācijas sistēma plus ar MMI touch response navigacijas sistēma ar 10.1″ skārienjūtīgo krāsaino displeju Audi virtuālā vadītāja informācijas sistēma ar 12.3″ digitālo ekrānu MMI touch response Bluetooth interfeiss 1 SD karšu lasītājs, 2 USB ar uzlādes un datu pārraides funkciju Audi skaņas sistēma- 10 skaļruņi 3D navigācija ar karšu atjauninājumiem balss vadības sistēma ar dabīgās runas atpazīšanu Audi smartphone interfeiss tikai kopā ar 9VD vai 9VS vai 8RF	PNQ	3 758

Radio un TV sistēmas		
Audi skaņas sistēma 10 skaļruņi, ieskaitot centralo un zemfrekvences skaļruni	9VD	430
Bang & Olufsen 3D Premium skaņas sistēma 16 skaļruņi, ieskaitot 3D skaņas skaļruņus	9VS	1 302
Bang & Olufsen 3D Advanced skaņas sistēma 19 skaļruņi, ieskaitot 3D skaņas skaļruņus priekšā un aizmugurē	8RF	7 302

Papildu aprīkojums

Radio un TV sistēmas	Kods	3.0TFSI/TDI Cena EUR ar PVN
DVD lasītājs	7D5	136
Digitālā radio signāla uztveršana (DAB)	QV3	487
Digitālā TV signāla uztveršana bez Common Interface Plus atbalsta tikai kopā ar PNQ	QV1	1 303
Digitālā radio un TV signāla uztveršana bez Common Interface Plus atbalsta tikai kopā ar PNQ	QU1	1 789

Telefoni / komunikāciju sistēmas		
Audi connect Navigation & Infotainment licence 3 gadiem tikai kopā ar PNQ vai PNW	IT1	0
Audi music interfeiss aizmugurē 2 USB aizmugurē ar uzlādes un datu pārraides funkciju	UF8	171
Audi smartphone interfeiss Audi music interfeiss Google Android Auto; Apple CarPlay tikai kopā ar PNW	IU1	284
Priekšējais Audi phone box ar bezvadu uzlādēšanas funkciju (Qi-Standard telefoniem) iespēja pieslēgt divus telefonus, izmantojot Bluetooth	9ZE	566

Papildu aprīkojums

Palīdzības un drošības sistēmas	Kods	3.0TFSI/TDI Cena EUR ar PVN
Audi pre sense bāzes versija	7W1	340
Vadītāja palīgsistēma City palīgsistēma krustojumu šķērsošanai braukšanas joslas maiņas asistents Line change warning brīdinājums pie izkāpšanas palīgsistēma izbraukšanai atpakaļgaitā no stāvvietas Audi pre sense priekšējās&aizmugurējās daļas uzraudzība tikai kopā ar 6XK vai 6XL, un 7X2 vai 7X5 vai PCZ	PCM	1 811
Vadītāja palīgsistēma Tour adaptīvā vadītāja palīgsistēma, iekļaujot palīgsistēmu efektīvai braukšanai, ātruma ierobežotāju, sadursmes novēršanas un pagriezienu manevra palīgsistēmas palīgsistēma braukšanai sastrēgumos ceļa zīmju atpazīšana tikai kopā ar 8G1 vai PXC vai PX6, un 7X2 vai 7X5 vai PCZ, un 7W1 vai PCM vai PCH, un PNQ vai PNW	PCN	1 371
Ceļa zīmju atpazinējs tikai kopā ar PNW vai PNQ	QR9	226
Braukšanas joslas uzturēšanas brīdinājums Line departure warning ar ārkārtas sistuāciju asistentu un ceļa zīmju atpazinēju tikai kopā ar 8G1 vai PXC vai PX6, un 7W1 vai PCH vai PCM, un PNQ vai PNW	PCB	622
Braukšanas joslas maiņas asistents Line change warning, iekļaujot Audi pre sense rear — aizmugurējās daļas uzraudzību, brīdinājumu pie izkāpšanas un palīgsistēmu izbraukšanai atpakaļgaitā no stāvvietas Audi pre sense priekšējās&aizmugurējās daļas uzraudzība braukšanas joslas maiņas asistents Line change warning tikai kopā ar 6XK vai 6XL vai 6XE vai 6XF, un 7X2 vai 7X5 vai PCZ	PCH	1 359
Head-up displejs - informācijas projekcija uz auto priekšējā stikla	KS1	1 574
Nakts redzamības palīgs tikai kopā ar 8X1 vai PXC vai PX6, un 9AQ	9R1	2 434

Papildu aprīkojums

Palīdzības un drošības sistēmas	Kods	3.0TFSI/TDI Cena EUR ar PVN
Optiskais parkošanās palīgs priekšā un aizmugurē	7X2	883
Auto novietošanas stāvvietā palīgs	7X5	1 325
Atpakaļskata kamera tikai kopā ar 7X2 vai 7X5	KA2	533
360° kameras 360° kameras (KA6) Parking system plus, iekļaujot apkārtnes attēlošanu displejā (9X0) tikai kopā ar 6XK vai 6XL, un PNW vai PNQ	PCZ	1 302
Sānu gaisa drošības spilveni aizmugurē ar apgaismotām drošības jostu slēdzenēm aizmugurē	4X4	498
Pre sense aizmugurējā paka, iekļaujot sānu gaisa drošības spilvenus aizmugurē, apgaismotās drošības jostu slēdzenes aizmugurē un atgriezeniskos drošības jostas spriegotājus diviem ārējiem sēdekļiem aizmugurē	4X9	815

Gaismas		
HD Matrix LED priekšējie lukturi ar dinamiskām mirgojošām pagriezienu gaismām priekšā un aizmugurē un priekšejo lukturu mazgāšanas sistēmu	PX6	1 913
HD Matrix LED priekšējie lukturi ar Audi lāzera gaismām ar dinamiskām mirgojošām pagriezienu gaismām priekšā un aizmugurē, dinamisko apgaismojumu un priekšejo lukturu mazgāšanas sistēmu	PXC	3 159
Priekšējo lukturu mazgāšanas sistēma	8X1	351
Tālo gaismu palīgs	8G1	158
Ambient apgaismojuma paka papildus standarta apgaismojuma pakai: apgaismojums iekāpšanas zonā aizmugurējās durvīs; apgaismojums salonā durvju apdarē priekšā un aizmugurē; ārējais apgaismojums ap durvju rokturiem priekšā un aizmugurē; apgaismojums ap instrumentu paneli	QQ1	362

Papildu aprīkojums

Gaismas	Kods	3.0TFSI/TDI Cena EUR ar PVN
Kontūru/Ambient apgaismojuma paka (daudzkrāsainā ar vadību) interaktīvais krāsu profils vadāms ar Audi drive select uzstādījumiem	QQ2	646
Jumta sistēmas		
Panorāmas stikla jumts	3FB	1 823
Kondicionēšanas sistēmas		
Automātiskā četru zonu klimata kontroles sistēma	9AQ	906
Autonomā apsildīšanas/ventilēšanas sistēma tikai kopā ar 0M5	9M9	1 756
Bagāžas nostiprināšanas un glabāšanas sistēmas		
Papildnodalījumu paka 2 glāžu turētāji aizmugurējā centrālajā rokas balstā, kravas fiksācijas tīkls bagāžas nodalījumā, divas 12V kontaktligzdas aizmugurē	QE1	91
Slēgšanas sistēmas		
Komforta atslēga ar sensoru bagāžas nodalījuma atvēršanai (zem aizmugurējā bampera ar kājas palīdzību) tikai kopā ar QQ1 vai QQ2, un 7X2 vai 7X5 vai PCZ	PGB	928
Durvju pneimatiska aizvēršanās tikai kopā ar QQ1 vai QQ2	GZ2	724
Garāžas vārtu atvēršanas funkcija (HomeLink)	VC2	284

Papildu aprīkojums

Spoguļi	Kods	3.0TFSI/TDI Cena EUR ar PVN
Salona atpakaļskata spogulis bez rāmja ar automātisku aptumšošanos	4L6	198
Elektriski nolokāmi ārējie atpakaļskata spoguļi ar atmiņas funkciju nav pieejams ar standarta sēdekļiem	6XF	284
Elektriski nolokāmi ārējie atpakaļskata spoguļi	6XE	284
Elektriski nolokāmi ārējie atpakaļskata spoguļi ar automātisku aptumšošanos	6XK	397
Elektriski nolokāmi ārējie atpakaļskata spoguļi ar automātisku aptumšošanos un atmiņas funkciju nav pieejams ar standarta sēdekļiem	6XL	397

Stiklojums		
Aizmugurējā loga saules sargs	3Y6	158
Siltumu aizturošs akustiskais vējstikls, apsildāms tikai kopā ar 9ZE	4GR	668
Tonēti aizmugurējo durvju un sānu stikli, un aizmugurējais stikls	QL5	510
Akustiskais stiklojums sānu logiem	VW0	566
Adaptīvais vējstikla tīrītājs ar integrētām mazgāšanas sprauslām	9PF	408

Papildu ārējās apdares aprīkojums		
Melnās apdares paka melni dekoratīvi elementi ap radiatora resti, sānu logu līstēm un bamperiem priekšā un aizmugurē	4ZD	679
papildu pieejams: ārējo atpakaļskata spoguļu korpusi melnā krāsā	6FJ	120

Papildu aprīkojums

Papildu ārējās apdares aprīkojums	Kods	3.0TFSI/TDI Cena EUR ar PVN
Sagatave sakabes ierīces uzstādīšanai	1D8	226
Elektriski nolokāma sakabes ierīce	1D4	1 121
Elektriskā sakabes ierīce ar treilera asistentu tikai kopā ar 7X5 un KA2	1D9	1 347
Bez automašīnas modeļa un dzinēja apzīmējumiem	2Z0	0
73-litru degvielas bāka	0M5	124
Tvertne AdBlue palielinata līdz 24 litriem tikai modeļiem ar TDI dzinēju, tikai kopā ar 0M5	FK2	57

Papildu salona apdares aprīkojums		
Melna auduma griestu apdare	6NQ	362
Saules sargi vadītājam un priekšējam pasažierim, izvelkami	5XF	69
Smēķētāju aprīkojums	9JC	69

Papildu aprīkojums

Pagarinātā garantija	Kods	3.0TFSI/TDI Cena EUR ar PVN
Audi pagarinātā garantija, 2 + 1, maksimālais nobraukums 30 000 km	EA1	285
Audi pagarinātā garantija, 2 + 1, maksimālais nobraukums 60 000 km	EA2	413
Audi pagarinātā garantija, 2 + 1, maksimālais nobraukums 90 000 km	EA3	557
Audi pagarinātā garantija, 2 + 1, maksimālais nobraukums 120 000 km	EB4	684
Audi pagarinātā garantija, 2 + 1, maksimālais nobraukums 150 000 km	EB3	891
Audi pagarinātā garantija, 2 + 2, maksimālais nobraukums 40 000 km	EA4	636
Audi pagarinātā garantija, 2 + 2, maksimālais nobraukums 80 000 km	EA5	955
Audi pagarinātā garantija, 2 + 2, maksimālais nobraukums 120 000 km	EA6	1 418
Audi pagarinātā garantija, 2 + 3, maksimālais nobraukums 50 000 km	EA7	1 083
Audi pagarinātā garantija, 2 + 3, maksimālais nobraukums 100 000 km	EA8	1 673
Audi pagarinātā garantija, 2 + 3, maksimālais nobraukums 150 000 km	EA9	2 629

Papildu aprīkojums

Aprīkojuma / dizaina pakas	Kods	3.0TFSI/TDI Cena EUR ar PVN
S line ārējās apdares paka	PQD	2 038
sportiska dizaina bamperi priekšā un aizmugurē		
sānu gaisa atveres ar matēto titāna melno apdari		
difuzora ielaidums ar matēto titāna melno apdari		
hromēti izplūdes sistemas uzgaļi		
durvju sliekšņu uzlikas krāsotas virsbūves krāsā		
durvju sliekšņi ar alumīnija apdari, apgaismoti, ar S logo priekšā		
S line logo uz priekšējiem spārniem		
kopā ar WQS		1 834
S line sporta paka	WQS	1 381
sporta balstiekārta – automobilis pazemināts par 10 mm, salīdzinājumā ar standarta balstiekārtu		
durvju sliekšņi ar alumīnija apdari, apgaismoti, ar S logo priekšā		
S line logo uz priekšējiem spārniem		
kombinētā ādas un Frequency Alcantara sēdekļu apdare	N7K	0
sporta sēdekļiem priekšā:		
sēdekļu centrālā daļa priekšējiem sēdekļiem un diviem ārējiem aizmugurējiem sēdekļiem un durvju apdares elementi ar Frequency Alcantara apdari; sēdekļu sānu daļa, galvas balsti, vidējais aizmugurējais sēdeklis un centrālais rokas balsts priekšā ar ādas apdari; S logo uz priekšējo sēdekļu atzveltnēm; elektriska muguras komforta regulācija priekšējiem sēdekļiem; melna auduma griestu apdare; pedāļi un kāju balsta vieta ar nerūsējošā tērauda apdari; grīdas paklājiņi ar dubulto apšuvumu un kontrastējošām šuvēm;		
tikai kopā ar Q1D,un N7K, un 1XW, un 5TG, un 42F		
vieglmetāla diski, 5 dubultspieķu dizains (S dizains), 8.5 J × 20, riepas 255/40 R20	42F	2 095
sporta sēdekļi priekšā	Q1D	402
multifunkcionāla 3 spieķu sporta stūre ar ādas apdari iespēja slēgt pārnesumus pie stūres, melnā krāsā ar kontrastējošām šuvēm, pārnesumkārbas sviras rokturis ar perforētās ādas apdari	1XW	266
dekoratīvā salona apdare, Matt brushed aluminium	5TG	498

Papildu aprīkojums

Aprīkojuma / dizaina pakas	Kods	3.0TFSI/TDI Cena EUR ar PVN
S line sporta paka		
Pieejami sekojoši papildus aprīkojuma elementi:		
komforta individuāli pielāgojami priekšējie sēdekļi	PS8	2 830
S sporta sēdekļi priekšā ar izteiktiem sēdekļa sānu balstiem, kas nodrošina labāku atbalstu pagriezienos; sēdekļu manuālā regulācija; izvelkams ceļgalu atbalsts	Q4Q	1 150
Valcona ādas salona apdare ar rombotām šuvēm S sporta sēdekļiem priekšā: sēdekļu centrālā daļa, sēdekļu sānu daļa, galvas balsti, centrālais rokas balsts priekšā ar Valcona ādas apdari ar kontrastējošām un rombotām šuvēm; durvju apdares elementi ar Alcantara apdari; S logo uz priekšējo sēdekļu atzveltnēm	N2R	1 076
Valcona ādas salona apdare komforta individuāli pielāgojamiem priekšējiem sēdekļiem: sēdekļu centrālā daļa priekšējiem sēdekļiem un diviem ārējiem aizmugurējiem sēdekļiem ar perforētās Valcona ādas apdari; sēdekļu sānu daļa, centrālais aizmugurējais sēdeklis (ja pasūtīts), galvas balsti un centrālais rokas balsts priekšā ar Valcona ādas apdari; kontrastējošās šuves Rosk grey pelēkā krāsā; durvju apdares elementi ar Alcantara apdari	N5D	1 076
multifunkcionāla 3 spieķu sporta stūre ar ādas apdari, iespēja slēgt pārnesumus pie stūres, apsildāma	1XP	481
multifunkcionāla 3 spieķu sporta stūre ar ādas apdari, ar taisnu apakšējo malu, iespēja slēgt pārnesumus pie stūres	2PF	663
dekoratīvā salona apdare, Fine grain ash, pelēcīgi brūnā krāsā	7TL	872
vieglmetāla diski, 5 dubultspieķu V-veida dizains, 8.5J x 20, riepas 255/40 R20	F13	2 094
vieglmetāla diski, 5 spieķu V-veida dizains, kontrastējoši pelēki, daļēji pulēti, 8.5J x 21, riepas 255/35 R21	42W	3 000
Audi Sport vieglmetāla diski, 5 spieķu V-veida Star dizains, 8.5J x 21, riepas 255/35 R21	CM9	3 113
Audi Sport vieglmetāla diski, 5 spieķu V-veida Star dizains, antracīta melni, spīdīgi, 8.5J x 21, riepas 255/35 R21	CM8	3 453

Papildu aprīkojums

Aprīkojuma / dizaina pakas	Kods	3.0TFSI/TDI Cena EUR ar PVN
Audi design selection dizaina paka kontūru/Ambient apgaismojuma paka (daudzkrāsainā ar vadību) durvju sliekšņi ar alumīnija apdari, apgaismoti instumentu paneļa un durvju augšējā daļa, priekšējā centrālā konsole un roku balsti durvīs ar ādas apdari melnā krāsā ar kontrastējošām šuvēm Agate grey pelēkā krāsā grīdas paklājiņi ar dubulto apšuvumu tikai kopā ar N4M, un 44Q, un 7TD, un 2ZQ	WK8	1 596
Vieglmetāla diski, 10 Y-veida spieķu dizains, 8.5J x 19, riepas 245/45 R19	44Q	1 132
kombinētā ādas un mākslīgās ādas mono.pur 550 sēdekļu apdare melnā krāsā ar kontrastējošām šuvēm Rock grey pelēkā krāsā, vai Pearl beige bēšā krāsā ar kontrastējošām šuvēm Agate grey pelēkā krāsā	N4M	1 190
dekoratīvā salona apdare, Fine grain birch, Agate grey pelēkā krāsā	7TD	498
Multifunkcionāla stūre ar ādas apdari iespēja slēgt pārnesumus pie stūres un pārnesumkārbas sviras nosegs ar kontrastējošām šuvēm	2ZQ	136

Papildu aprīkojums

Aprīkojuma / dizaina pakas	Kods	3.0TFSI/TDI Cena EUR ar PVN
Audi design selection dizaina paka		
Pieejami sekojoši papildus aprīkojuma elementi:		
komforta individuāli pielāgojami priekšējie sēdekļi	PS8	2 830
Valcona ādas salona apdare ekskluzīvi Audi design selection dizaina pakai komforta individuāli pielāgojamiem priekšējiem sēdekļiem: sēdekļu centrālā daļa priekšējiem sēdekļiem un diviem ārējiem aizmugurējiem sēdekļiem ar perforētās Valcona ādas apdari; sēdekļu sānu daļa, centrālais aizmugurējais sēdeklis (ja pasūtīts), galvas balsti un centrālais rokas balsts priekšā ar Valcona ādas apdari un kontrastējošām šuvēm un apšuvumu; durvju apdares elementi ar Alcantara apdari; sēdekļi melnā krāsā: kontrastējošās šuves un apsūvums Rock grey pelēkā krāsā; sēdekļi Pearl beige bēšā krāsā: kontrastējošās šuves un apsūvums Agate grey pelēkā krāsā; sēdekļi Juniper grey pelēkā krāsā: kontrastējošās šuves un apsūvums Rock grey pelēkā krāsā; sēdekļi Sard brown brūnā krāsā: kontrastējošās šuves un apsūvums Steel grey pelēkā krāsā	N0Q	2 661
multifunkcionāla stūre ar ādas apdari, iespēja slēgt pārnesumus pie stūres, apsildāma	2ZM	351
multifunkcionāla 3 spieķu sporta stūre ar ādas apdari, iespēja slēgt pārnesumus pie stūres	1XW	266
multifunkcionāla 3 spieķu sporta stūre ar ādas apdari, iespēja slēgt pārnesumus pie stūres, apsildāma	1XP	481
alumīnija dekoratīvā salona apdare	5MU	498
Audi Sport vieglmetāla diski, 5 segmentu Dynamic dizains, 8.5J x 19, riepas 245/45 R19	CL0	1 132
vieglmetāla diski, 5 dubultspieķu V-veida dizains, 8.5J x 20, riepas 255/40 R20	F13	2 094
vieglmetāla diski, 5 spieķu V-veida dizains, kontrastējoši pelēki, daļēji pulēti, 8.5J x 21, riepas 255/35 R21	42W	3 000
Audi Sport vieglmetāla diski, 5 spieķu V-veida Star dizains, 8.5J x 21, riepas 255/35 R21	CM9	3 113
Audi Sport vieglmetāla diski, 5 spieķu V-veida Star dizains, antracīta melni, spīdīgi, 8.5J x 21, riepas 255/35 R21	CM8	3 453

Audi exclusive

Krāsojums	Kods	Audi exclusive Cena EUR ar PVN
Audi ekskluzīvais krāsojums	Q0Q0	3 283
Salona dekoratīvā apdare		
Audi exclusive koka dekoratīvā salona apdare instrumentu panelim, durvju apdarei un centralai konsolei; iekļaujot alumīnija apdari salonā. Pieejams: Fine grain ash natural nougat, Fine grain ash natural noble grey, izņemot Eucalyptus natural amber	YTA	1 245
Stūres / vadības elementi		
Vadības elementi ar Audi exclusive ādas apdari ādas apdares stūre un pārnesumkārbas sviras rokturis	YRB	849
Vadības elementi ar Audi exclusive Alcantara/ādas kombinācijas apdari stūres labā un kreisā puse un pārnesumkārbas sviras rokturis ar Alcantara apdari melnā krāsā, stūres augšējā un apakšējā mala un pārnesumkārbas sviras nosegs ar Audi exclusive ādas apdari tikai kopā ar 1XW, vai 1XP, vai 2PF	YVL	1 076

Audi exclusive

Papildu salona apdares aprīkojums	Kods	Audi exclusive Cena EUR ar PVN
Audi exclusive paklājiņi Krāsas paklājiņiem, šuvēm un apšuvumam var izvēlēties no Audi ekskluzīvo krāsu kataloga	YSR	487
Audi exclusive paklājs un paklājiņi Krāsas paklājiņiem, šuvēm un apšuvumam var izvēlēties no Audi ekskluzīvo krāsu kataloga	YSQ	2 140
Audi ekskluzīvie durvju sliekšņi ar personificēto logo durvju sliekšņi abām priekšējām durvīm ar alumīnija elementiem un personificēto logo	YVZ	1 698
Audi ekskluzīvās drošības jostas 4-vietīgajai komplektācijai	YTO	1 698
Audi exclusive Alcantara griestu apdare Griestu un statņu apdare ar Alcantara. Alcantara krāsu var izvēlēties no Audi ekskluzīvo krāsu kataloga Griestu apdares papildus elementu krāsa atkarīga no izvēlētā interjera pamatkrāsas	YXP	2 208

Papildu ārējās apdares aprīkojums		
Audi exclusive karoga turētājs kreisajā pusē	YZS	1 698
Audi exclusive karoga turētājs labajā pusē	YZT	1 698

Sēdekļu apdare / ādas apdares pakas		
Audi exclusive ādas apdares paka apakšējai daļai roku balsti durvīs un priekšējā centrālā konsole ar Fine Nappa ādas apdari	YSI	1 076
Audi exclusive sēdekļu sānu apakšējā apdare ar ādu Sēdekļu sānu daļu apdare ar ādu, iekļaujot dekoratīvās šuves; slēdži un rokturi sēdekļu regulēšanai nav ar ādas apdari ādas un suvju krāsu var izvēlēties no Audi ekskluzīvo krāsu kataloga nav pieejams kopā ar Q1A un 3L3	YQN	1 121

Audi exclusive

Sēdekļu apdare / ādas apdares pakas	Kods	Audi exclusive Cena EUR ar PVN
Audi exclusive ādas apdares paka apakšējai un augšējai daļai roku balsti durvīs, priekšējā centrālā konsole, instrumentu panelis un durvju augšējā mala ar Fine Nappa ādas apdari instrumentu panelis un durvju augšējā mala pieejami ar Fine Nappa ādas apdari sekojošās krāsās: Granite grey, Baikal blue, Ocean blue, Crimson red, Jet grey. krāsas roku balstiem durvīs un priekšējai centrālai konsolei var izvēlēties no Audi ekskluzīvo pamatkrāsu kataloga. Krāsas šuvem papildus pieejamas arī no Audi exclusive akcentu krāsu kataloga.	YSJ	2830
Audi exclusive Valcona ādas apdares paka sēdekļu centrālā daļa, sēdekļu sānu daļa un galvas balsti un centrālais rokas balsts priekšā ar Valcona ādas apdari Alcantara durvju apdare krāsa slēdžiem un rokturiem sēdekļu regulēšanai atbilst interjera pamatkrāsai krāsas ādai, Alcantara apdarei un šuvēm var izvēlēties no Audi ekskluzīvo pamatkrāsu kataloga. Krāsas šuvem papildus pieejamas arī no Audi exclusive akcentu krāsu kataloga.	YZ1	3679

Audi A7 Sportback oriģinālie aksesuāri

Drēbju pakaramais

Nodrošina ērtu uzvalka vai citu apģērbu novietošanu brauciena laikā un tas ir viegli montējams uz galvas balstu stieņiem.

Piezīme: Nevar uzstādīt elektriskajiem galvas balstiem, kā arī kvadrātveida galvas balstu stieņiem.

34 EUR

Bagāžas nodalījuma paklājs

Pielāgotas formas paklājs aizsargā grīdu no netīrumiem, mazgājams un izturīgs. Paaugstinātā apmale pasargā bagāžas nodalījuma grīdu no netīrumiem

120 EUR

Cena EUR ar PVN

Ventiļu vāciņi ar Audi logotipu

30 EUR

Audi oriģinālie gumijas paklājiņi

Izturīgi gumijas paklājiņi ar grīdai precīzi pielāgotu formu aizsardzībai pret visa veida netīrumiem. Piestiprināmi, izmantojot standarta stiprinājuma punktus.

Priekšējie (komplekts 2 gab.)
61 EUR
Aizmugurējie (komplekts 2 gab.)
48 EUR

Audi A7 Sportback oriģinālie aksesuāri

Audi bērnu sēdeklītis ar uzlabotu sānu trieciena aizsardzību

Paredzēts bērniem, kas sver 15 lidz 36 kg, vai vecumā no 4 līdz 12 gadiem. Tiek piestiprināts ar transportlidzekļa trīspunktu drošības jostu un ISOFIX stiprinājuma punktiem.

Krāsa: Misano sarkans / melns.
479 EUR

Bagāžas nodalījuma kaste

Funkcionāla un ērta kaste, ietilpība līdz pat 32 litriem. Viegli tīrāma un mazgājama.

45 EUR

Jumta šķērsstieņi

Audi oriģinālie jumta šķērsstieņi ir pamatne dažādiem jumta bagāžnieku moduļiem, lai transportētu velosipēdus, jumta kastes, laivas utt. Tos var vienkārši uzstādīt, un tie ir aprīkoti ar bloķēšanas ierīci pret nozagšanu.

358 EUR

Audi slēpju un bagāžas kaste

Plānojat atvaļinājumā doties slēpot, bet ir pārāk daudz bagāžas? Nekādu problēmu ar Audi slēpju un bagāžas kasti.

Briljanta melna Audi dizaina slēpju un bagāžas kaste ar uzlabotu aerodinamiku. Maksimālais pieļaujamā kravas svars 75 kg. Izmēri 2130x860x380mm

998 EUR

Cena EUR ar PVN

Audi A7 Sportback oriģinālie aksesuāri

LED Audi gredzeni iekāpšanas zonai

Iekāpšanas zonā projicē Audi logo un palielina iekāpšanas zonas apgaismojumu

145 EUR

USB adaptera vads

USB adapteris izmantošanai kopā ar Audi Phone box un / vai universālo mobilā tālruņa turētāju. Telefoniem ar Apple Lightning uzlādes ligzdu.

43 EUR

Apple iPhone 7 bezvadu uzlādēšanas vāciņš

Izmantojams visas Qi-bezvadu uzlādes stacijās - Izmantojams modeļos ar “Audi phone box” (9ZE/9ZV), Apple sertificēts (MFi) - Qi sertificēts

Piezīme: nav izmantojams ar bezvadu lādēšanas platformu 4G0051435B

61 EUR

Espreso kafijas automāts

Baudiet kafiju, neizkāpjot no sava auto. Kompakts, funkcionāls un viegli lietojams.

277 EUR

Datorsoma

Klēpjdatoru (līdz 15˝) un dažādus citus materiālus var ievietot atbilstošos somas nodalījumos, kā arī datorsomu var droši nostiprināt automobilī.

151 EUR

Cena EUR ar PVN
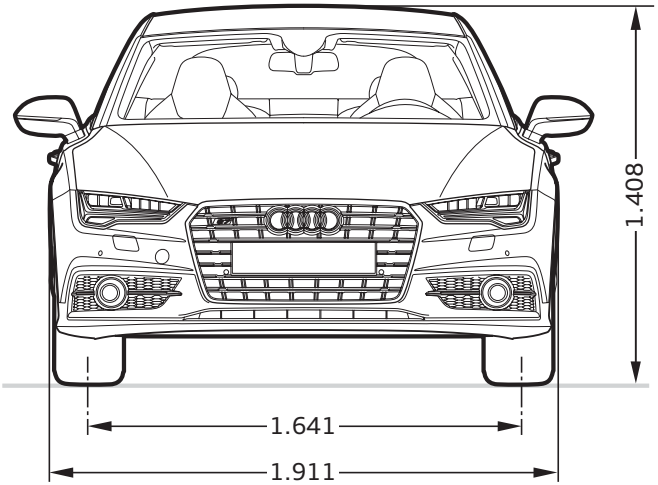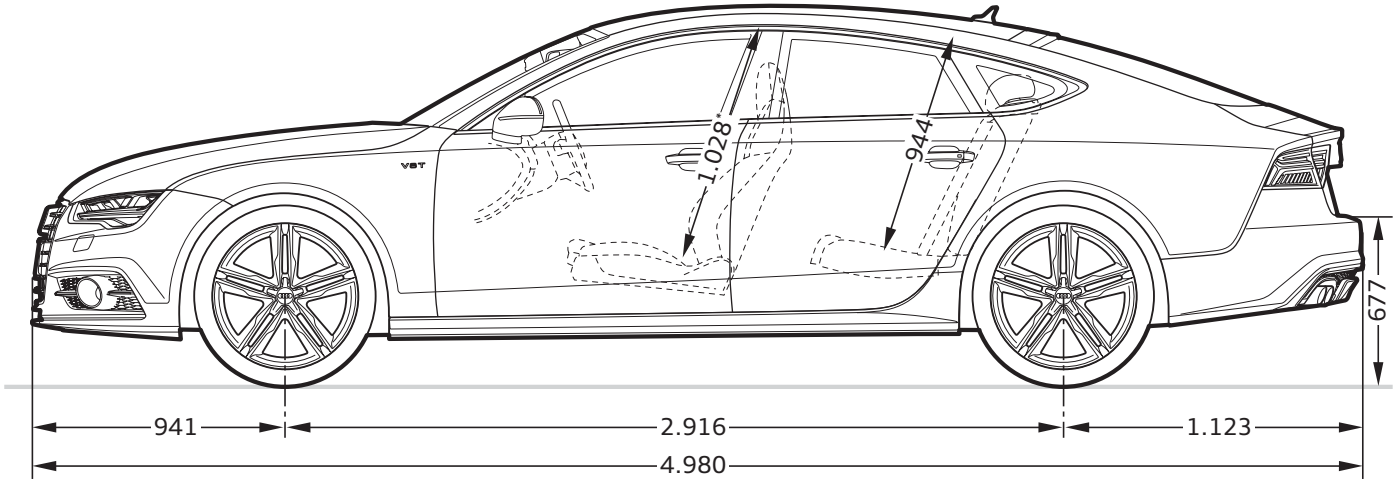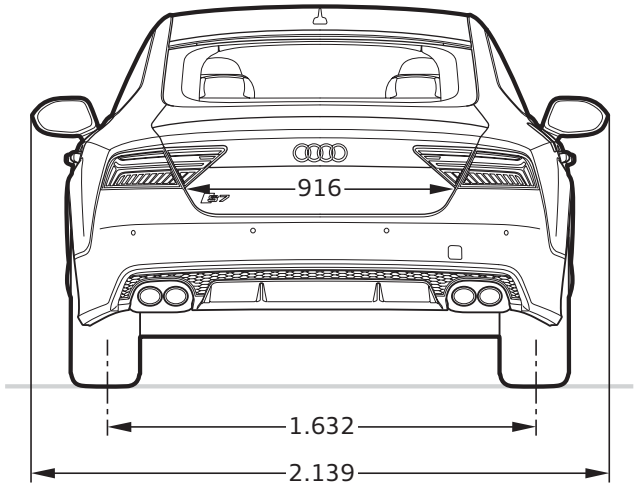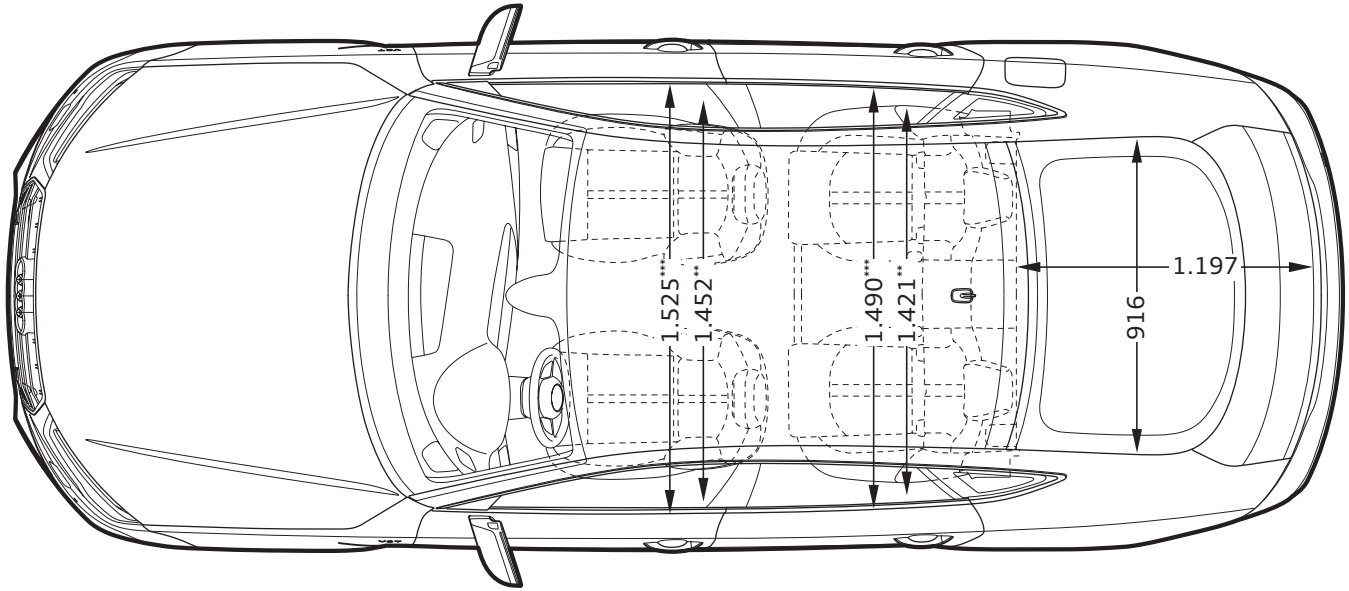
Audi A7 Sportback izmēri