RS 3

Audi Sport

RS 3 SPORTBACK
RS 3 LIMOUSINE

Содержание

Цены и Технические характеристики Audi RS 3 Sportback

Цены и Технические характеристики Audi RS 3 Limousine

Базовая комплектация

7 Колеса / шины
8 Освещение
8 Зеркала заднего вида
8 Системы запирания
8 Остекление
9 Внешнее оборудование
9 Сиденья / комфорт
10 Внутреннее оборудование
11 Инфо-развлекательная / MMI и навигационные системы
11 Электронные ассистенты / безопасность
11 Технологии / ходовая часть

Дополнительное оборудование

12 Цвет кузова
12 Колеса / шины
14 Ходовая часть / тормоза
14 Сиденья
14 Комфорт сидений
15 Обивка сидений / пакеты кожаной отделки
15 Интерьер
16 Информационно-развлекательная система / MMI и навигационные системы
16 Информационно-развлекательная система / радиосистемы и ТВ системы
17 Информационно-развлекательная система / телефон и коммуникация
17 Электронные ассистенты / безопасность
18 Освещение
19 Крыша
19 Системы багажных приспособлений
19 Системы запирания
19 Зеркала заднего вида
20 Остекление
20 Прочее внешнее оборудование
21 Прочее внутреннее оборудование
22 Продленная гарантия

Размеры

ЦЕНЫ И ТЕХНИЧЕСКИЕ ХАРАКТЕРИСТИКИ AUDI RS 3 SPORTBACK

Audi Sport

Цены

Модель	Тип двигателя	Коробка переключения передач, тип трансмиссии	Цилиндры / рабочий объем	Мощность	Цена	
			$см^3$	кВт/л.с.	EUR без НДС	EUR с НДС
8VMRWY	2.5TFSI	7 / S tronic / quattro	5 / 2480	294 /400	47 686	**57 700**

Технические характеристики

Тип двигателя	Коробка переключения передач, тип трансмиссии	Мощность	Максимальный крутящий момент	Расход топлива, л/100км*			Выброс CO_2	Время разгона	Стандарт эмиссии выхл. газов
		кВт/л.с.	Нм при об./м	город. цикл	загород. цикл	смешанный цикл	смешанный цикл г/км**	0–100 км/ч, с	
2.5TFSI	7 / S tronic / quattro	294 /400	480 / 1700-5850	11.3	6.9	8.5	194-195	4.1	EU6

TFSI Бензиновый двигатель с непосредственным впрыском топлива, турбонаддувом

quattro Постоянный полный привод

S tronic Коробка передач с технологией двойного сцепления

Затраты на регистрацию не включены в цену автомобиля. Указанные цены, комплектация и возможный выбор моделей носят исключительно информационный характер и могут быть изменены без предварительного уведомления. Самая актуальная информация доступна у представителей Audi.

* Эти значения установлены в соответствии с заданным измерительным процессом (директива 80/1268/ЕЭС – также известна как новый европейский ездовой цикл)

** Значения расхода топлива и выбросов CO_2 указаны диапазонами, так как зависят от используемой комбинации шин и колесных дисков.

Указанная техническая информация носит исключительно информационный характер и может быть изменена без предварительного уведомления. **Цены действительны с 10.06.2019.**

ЦЕНЫ И ТЕХНИЧЕСКИЕ ХАРАКТЕРИСТИКИ AUDI RS 3 LIMOUSINE

Audi Sport

Цены

Модель	Тип двигателя	Коробка переключения передач, тип трансмиссии	Цилиндры / рабочий объем	Мощность	Цена	
			см³	кВт/л.с.	EUR без НДС	EUR с НДС
8VMRWY	2.5TFSI	7 / S tronic / quattro	5 / 2480	294 /400	49 091	**59 400**

Технические характеристики

Тип двигателя	Коробка переключения передач, тип трансмиссии	Мощность	Максимальный крутящий момент	Расход топлива, л/100км*			Выброс CO_2	Время разгона	Стандарт эмиссии выхл. газов
		кВт/л.с.	Нм при об./м	город. цикл	загород. цикл	смешанный цикл	смешанный цикл г/км**	0–100 км/ч, с	
2.5TFSI	7 / S tronic / quattro	294 /400	480 / 1700-5850	11.3	6.9	8.5	194	4.1	EU6

TFSI Бензиновый двигатель с непосредственным впрыском топлива, турбонаддувом

quattro Постоянный полный привод

S tronic Коробка передач с технологией двойного сцепления

Затраты на регистрацию не включены в цену автомобиля. Указанные цены, комплектация и возможный выбор моделей носят исключительно информационный характер и могут быть изменены без предварительного уведомления. Самая актуальная информация доступна у представителей Audi.

* Эти значения установлены в соответствии с заданным измерительным процессом (директива 80/1268/ЕЭС – также известна как новый европейский ездовой цикл)

** Значения расхода топлива и выбросов CO_2 указаны диапазонами, так как зависят от используемой комбинации шин и колесных дисков.

Указанная техническая информация носит исключительно информационный характер и может быть изменена без предварительного уведомления. **Цены действительны с 10.06.2019.**

Базовая комплектация

Колеса / шины		Код	Sportback	Limousine
Легкосплавные алюминиевые диски, дизайн "5 спиц Rotor", 8J x 19, шины 235/35 R19		C8H	s	-
Легкосплавные алюминиевые диски, дизайн "5 спиц Blade", 8J x 19, шины 235/35 R19		45T	-	s
Колесные болты-секретки		1PE	s	s
Индикация потери давления в шинах		7K1	s	s
Колесный ремонтный комплект		1G8	s	s

s = базовая комплектация – = не подлежит поставке o = опция

Базовая комплектация

Освещение	Код	Sportback	Limousine
Светодиодные фары с омывателем фар	8IT+8X1	s	s
Светодиодные задние фонари с динамическими указателями поворотов	8SP	s	s
Сенсор света и дождя	8N6	s	s
Пакет освещения	QQ4	s	s
Светодиодное освещение посадочной зоны Audi Sport		s	s
Зеркала заднего вида			
Наружные зеркала заднего вида с электроприводом регулировок и подогревом	6XD	s	s
Корпуса наружных зеркал заднего вида цвета матового алюминия	6FT	s	s
Внутреннее зеркало заднего вида с ручным механизмом затемнения	4L2	s	s
Системы запирания			
Сигнализация	7AL	s	s
Остекление			
Ветровое стекло со слоем, улучшающим звукоизоляцию	4GH	s	s
Задние боковые стекла и заднее стекло с атермальной тонировкой	4KC	s	s

s = базовая комплектация – = не подлежит поставке o = опция

Базовая комплектация

Внешнее оборудование	Код	Sportback	Limousine
Тормозные суппорты глянцевого черного цвета с логотипами "RS"		s	s
Задний спойлер "RS" цвета кузова на крышке багажника	5J4	-	s
Задний спойлер "RS" на крыше, цвета кузова с черными блестящими вставками	5J3	s	-
Двухканальная система выхлопа "RS" с хромированными овальными насадками труб глушителя	0P0	s	s
Расширительные накладки порогов цвета кузова		s	s
Сиденья / комфорт			
Обивка сидений из кожи "Fine Nappa" с контрастной декоративной строчкой и оттисками логотипа "RS"	N1T	s	s
Спортивные передние сиденья	Q4H	s	s
Передние сиденья с регулировкой по высоте	3PQ	s	s
Складная (40:60) спинка заднего сиденья	3NZ	s	s
Крепления ISOFIX и "Top Tether" для установки детских кресел на задних крайних сиденьях	3B4	s	s
Крепления детских кресел ISOFIX на сиденье переднего пассажира с деактивацией подушки безопасности пассажира	PID	s	s
Центральный подлокотник спереди	6E3	s	s

s = базовая комплектация – = не подлежит поставке o = опция

Базовая комплектация

Внутреннее оборудование	Код	Sportback	Limousine
Спортивный многофункциональный 3-спицевый руль "RS" с кожаной обивкой, скошенным нижним сегментом и переключением передач	2PK	s	s
Рукоятка рычага селектора передач "RS" с обивкой из алькантары		s	s
Декоративные планки отделки интерьера 3D дизайн "Optic" цвета серый титан	7TN	s	s
Отделка элементов интерьера цвета алюминия	QJ1	s	s
Накладки на педали и упор для ноги из нержавеющей стали			
Пепельница и прикуриватель спереди	9JD	s	s
Престижная автоматическая система кондиционирования с солнечным сенсором	9AK	s	s
Обивка потолка из ткани	6NJ	s	s
Накладки на пороги с отделкой из алюминия и логотипами "RS 3"	VT2	s	s
Тканевые коврики спереди и сзади	0TD	s	s
Коврик в багажнике	6SS	s	s
Пакет багажных приспособлений и пакет оборудования багажника	QE1	s	s

s = базовая комплектация – = не подлежит поставке o = опция

Базовая комплектация

Инфо-развлекательная / MMI и навигационные системы	Код	Sportback	Limousine
Информационная система водителя с цветным экраном размером 3.5″	9S6	s	s
Радиосистема MMI plus с одиночным CD-дисководом, разъемом AUX-IN, 1 SD-слотом и экраном размером 7″	I8E	s	s
Интерфейс Bluetooth	9ZX	s	s
8 пассивных громкоговорителей	8RM	s	s
Электронные ассистенты / безопасность			
Фронтальные подушки безопасности водителя и переднего пассажира, пассажирская – с возможностью деактивации	4UP	s	s
Боковые подушки безопасности спереди, подушки-шторки на весь салон	4X3	s	s
Система парковки "plus"	7X2	s	s
Электромеханический стояночный тормоз	UH1	s	s
Ассистент предотвращения вторичных столкновений		s	s
Технологии / ходовая часть			
Спортивная подвеска "RS"	2UC	s	s
Система "Audi drive select"	2H6	s	s
Рулевое управление с прогрессивной характеристикой	1N7	s	s
Электронная система курсовой устойчивости (ESC)		s	s
Топливный бак объемом 55 л		s	s

s = базовая комплектация – = не подлежит поставке o = опция

Дополнительное оборудование

		Код	Sportback	Limousine
Цвет кузова			Цена EUR с НДС	
"Металлик" или "перламутр"			771	771
Цвет с эффектом "кристалл"			1 117	1 117
Цвета "Audi exclusive"		Q0Q0	2 570	2 570
Колеса / шины				
Легкосплавные алюминиевые диски цвета матового титана, дизайн "5 спиц Rotor", 8J x 19, шины 235/35 R19		C8J	335	-
Легкосплавные алюминиевые диски цвета матового титана, дизайн "5 спиц Rotor", передние 8.5J x 19, задние 8J x 19, шины передние 255/30 R19, шины задние 235/35 R19		C4L	782	-
Легкосплавные алюминиевые диски глянцевого черного антрацитового цвета, дизайн "5 спиц Rotor", передние 8.5J x 19, задние 8J x 19, шины передние 255/30 R19, шины задние 235/35 R19		U65	782	-
		49V	-	782

Дополнительное оборудование

Колеса / шины		Код	Sportback	Limousine
			Цена EUR с НДС	
Легкосплавные алюминиевые диски цвета матового титана, дизайн "5 спиц Blade", 8J x 19, шины 235/35 R19˝		C5S	-	335
Легкосплавные алюминиевые диски цвета матового титана, дизайн "5 спиц Blade", передние 8.5J x 19, задние 8J x 19, шины передние 255/35 R19, шины задние 235/35 R19˝		49F	782	-
		U63	-	782
Легкосплавные алюминиевые диски глянцевого черного антрацитового цвета, дизайн "5 спиц Blade", передние 8.5J x 19, задние 8J x 19, шины передние 255/35 R19, шины задние 235/35 R19		49G	782	-
		V56	-	782
Система контроля давления воздуха в шинах		7K3	223	223
Легкосплавный диск и полноразмерное запасное колесо		1G3	839	839

Дополнительное оборудование

	Код	Sportback	Limousine
Ходовая часть / тормоза		Цена EUR с НДС	
Тормозные суппорты, окрашенные в красный цвет	PC2	335	335
Спортивная подвеска "RS" "plus" с "Audi magnetic ride"	2H7	1 095	1 095
Сиденья			
Спортивные передние сиденья "RS"	PS6	844	844
Комфорт сидений			
Обогрев передних сидений	4A3	379	379
Передние сиденья с электрорегулировками	3L5	782	782
Поясничная опора в передних сиденьях с электрической регулировкой	7P1	274	274
Поясничная опора в водительском сиденье с функцией массажа	8I0	403	403
Неразделенное заднее сиденье, спинка заднего сиденья с разделением на три части в соотношении 40:20:40 и складыванием, а также с центральным подлокотником	3NT	280	280

Дополнительное оборудование

Обивка сидений / пакеты кожаной отделки	Код	Sportback	Limousine
		Цена EUR с НДС	
Обивка сидений и отделка из кожи "Fine Nappa" с декоративной строчкой ромбами Обивка сидений и отделка центрального подлокотника спереди из кожи "Fine Nappa" Обивка центральных частей передних сидений с декоративной строчкой ромбами и контрастной перфорацией Декор отделки дверей из алькантары Оттиски логотипа "RS" в спинках передних сидений	N1H	112	112
Элементы интерьера с обивкой из кожзаменителя Обивка подлокотников дверей и амортизирующих накладок в центральной консоли из кожзаменителя цвета, согласованного с выбранным цветом интерьера	7HE	324	324
Интерьер			
Декоративные планки отделки интерьера "Race design light" из алюминия	7TH	324	324
Декоративные планки отделки интерьера из карбона	5MB	894	894

Дополнительное оборудование

Информационно-развлекательная система / MMI и навигационные системы	Код	Sportback	Limousine
		Цена EUR с НДС	
Комбинация приборов "Audi virtual cockpit", LCD экран размером 12,3″ Примечание: только с PNQ	9S8	348	348
Навигация MMI Цветной дисплей размером 7″ Навигация 3D Услуги "Audi connect" сроком на 3 месяца Система голосового управления 2 SD-слота, CD-дисковод, разъем AUX-IN, разъем USB с функцией зарядки Интерфейс Bluetooth	PNU	1 446	1 446
Навигация MMI® "plus" Цветной дисплей размером 7″ MMI touch® Навигация 3D с обновлением картографического материала Услуги "Audi connect" сроком на 3 года Система голосового управления 2 SD-слота, разъем AUX-IN, разъем USB с функцией зарядки Интерфейс Bluetooth DVD-дисковод, флеш-память 10 ГБ	PNQ	2 783	2 783

Информационно-развлекательная система / радиосистемы и ТВ системы			
Акустическая система Audi	9VD	285	285
Акустическая система "Bang & Olufsen"	9VS	883	883
Прием цифрового радиовещания	QV3	335	335

Дополнительное оборудование

	Код	Sportback	Limousine
Информационно-развлекательная система / телефон и коммуникация		Цена EUR с НДС	
Музыкальный интерфейс Audi для подключения переносных медиаплееров с USB-интерфейсом	UE7	168	168
Интерфейс Audi для смартфона Музыкальный интерфейс Audi Google Android Auto, Apple CarPlay Примечание: только с PNU или PNQ	UI2	392	392
Пакет возможностей подключения Подготовка под навигационную систему Музыкальный интерфейс Audi с USB-интерфейсом Интерфейс Audi для смартфона SD-слот	PNV	995	995
"Audi phone box" с беспроводной зарядкой (для телефонов с поддержкой Qi-стандарта) Возможно подключение двух телефонов через Bluetooth	9ZE	379	379
Услуги "Audi connect" сроком на 3 года	IT1	392	392
вместе с PNQ		0	0
Электронные ассистенты / безопасность			
Функция автоматического выключения стояночного тормоза	UH2	90	90
Круиз-контроль	8T2	335	335
"Adaptive cruise control" (автоматическая система поддержания дистанции) с функцией "Stop & Go" и система "Audi pre sense" спереди	PCG	839	839
Система "Audi pre sense basic"	7W1	223	223
Система "Audi pre sense" спереди с распознанием пешеходов	6K2	379	379

Дополнительное оборудование

Электронные ассистенты / безопасность	Код	Sportback	Limousine
		Цена EUR с НДС	
"Audi side assist" (система смены полосы движения)	7Y1	592	592
"Audi active lane assist" (активная система удержания в полосе движения) Примечание: только с PU7 или PU8, и PCG или PCE	PCB	670	670
Пакет электронных ассистентов "Adaptive cruise control" (автоматическая система поддержания дистанции) с функцией "Stop & Go" "Audi active lane assist" (активная система удержания в полосе движения) Система движения в пробках и система остановки в экстренных ситуациях "Emergency Assist" Система "Audi pre sense" спереди с распознанием пешеходов Система распознавания дорожных знаков (tik su PNQ) Ассистент управления дальним светом Система парковки "plus" Примечание: только с 79C или 79D, и 8G1 или PXC	PCE	1 084	1 084
Для заказа пакета электронных ассистентов без системы "Audi side assist" Пакет электронных ассистентов, включая систему движения в пробках и систему остановки в экстренных ситуациях "Emergency Assist"	79C	0	0
Для заказа пакета электронных ассистентов с системой "Audi side assist" Пакет электронных ассистентов, включая систему движения в пробках, систему остановки в экстренных ситуациях "Emergency Assist" и систему "Audi side assist"	79D	592	592
Камера заднего вида	KA2	458	458

Освещение			
Ассистент управления дальним светом Примечание: только с PU7	8G1	151	151
Матричные светодиодные фары с динамическими указателями поворотов спереди и сзади	PXC	620	620

Дополнительное оборудование

	Код	Sportback	Limousine
Крыша		Цена EUR с НДС	
Подъемно-сдвижной панорамный стеклянный люк с электроприводом	3FB	1 229	1 229
Рейлинги на крыше, матового алюминия	3S3	296	-
Рейлинги на крыше, черные	3S2	296	-
Системы багажных приспособлений			
Переворачиваемый коврик багажника (резина/велюр): полностью закрывает пол багажника также при сложенной спинке заднего сиденья	6SJ	68	68
Системы запирания			
Система комфортного ключа	PG3	458	458
Зеркала заднего вида			
Корпуса наружных зеркал заднего вида, окрашенные в цвет кузова	6FA	118	118
Корпуса наружных зеркал заднего вида глянцевого черного цвета	6FJ	118	118
Электрически складывающиеся наружные зеркала заднего вида с электроприводом регулировок и подогревом, форсунки омывателя ветрового стекла с подогревом	6XE	223	223
Электрически складывающиеся наружные зеркала заднего вида с электроприводом регулировок, подогревом и автоматическим затемнением, форсунки омывателя ветрового стекла с подогревом Примечание: только с PU7	6XK	329	329
Безрамное внутреннее зеркало заднего вида с автоматическим затемнением и с сенсором света и дождя	PU7	285	285
вместе с PXC		145	145

Дополнительное оборудование

	Код	Sportback	Limousine
Остекление		Цена EUR с НДС	
Остекление "Privacy" (затемненное остекление) Задние боковые стекла и заднее стекло с тонировкой	VW1	447	447
Прочее внешнее оборудование			
Отсутствие обозначения модели и двигателя	2Z0	0	0
Спортивная система выхлопа "RS" воспроизводит особый звук: двухканальная конструкция, с овальными насадками труб глушителя глянцевого черного цвета	0P6	951	951
Стилистический пакет матового алюминия лопасть в переднем бампере, а также боковое обрамление и горизонтальная перемычка вставки заднего диффузора цвета матового алюминия	5L2	727	727
Стилистический пакет отделки глянцевого черного цвета лопасть в переднем бампере, задний спойлер, окантовка решетки радиатора, брамления бокового остекления окна глянцевого черного цвета, включая логотип "quattro" спереди цвета матового титана	PAH	727	727
Кожух двигателя с отделкой из карбона	NM5	559	559
Увеличенная до 280 км/ч максимальная скорость	6Y9	1 676	1 676

Дополнительное оборудование

Прочее внутреннее оборудование	Код	Sportback	Limousine
		Цена EUR с НДС	
Боковые подушки безопасности сзади	4X4	392	392
Пакет дизайна "RS" Обивка подлокотников дверей из кожзаменителя черного цвета с контрастными швами красного цвета Обивка амортизирующих накладок в центральной консоли из алькантары черного цвета с контрастными швами красного цвета Отделка внутренних колец дефлекторов вентиляции красного цвета Ремни безопасности черного цвета с красной кромкой Коврики черного цвета с логотипами "RS" и контрастными швами красного цвета	PEF	1 006	1 006
Пакет комфорта "RS" Обогрев передних сидений Безрамное внутреннее зеркало заднего вида с автоматическим затемнением и с сенсором света и дождя Электрически складывающиеся наружные зеркала заднего вида с электроприводом регулировок, подогревом и автоматическим затемнением, форсунки омывателя ветрового стекла с подогревом Поясничная опора в передних сиденьях с электрической регулировкой	PA1	1 407	1 407

Дополнительное оборудование

Продленная гарантия	Код	Sportback	Limousine
		Цена EUR с НДС	
Продленная гарантия Audi, 2 + 1, максимальный пробег 30 000 км	EA1	109	109
Продленная гарантия Audi, 2 + 1, максимальный пробег 60 000 км	EA2	140	140
Продленная гарантия Audi, 2 + 1, максимальный пробег 90 000 км	EA3	187	187
Продленная гарантия Audi, 2 + 1, максимальный пробег 120 000 км	EB4	235	235
Продленная гарантия Audi, 2 + 1, максимальный пробег 150 000 км	EB3	282	282
Продленная гарантия Audi, 2 + 2, максимальный пробег 40 000 км	EA4	203	203
Продленная гарантия Audi, 2 + 2, максимальный пробег 80 000 км	EA5	297	297
Продленная гарантия Audi, 2 + 2, максимальный пробег 120 000 км	EA6	423	423
Продленная гарантия Audi, 2 + 3, максимальный пробег 50 000 км	EA7	329	329
Продленная гарантия Audi, 2 + 3, максимальный пробег 100 000 км	EA8	502	502
Продленная гарантия Audi, 2 + 3, максимальный пробег 150 000 км	EA9	754	754

Audi RS 3 Sportback размеры

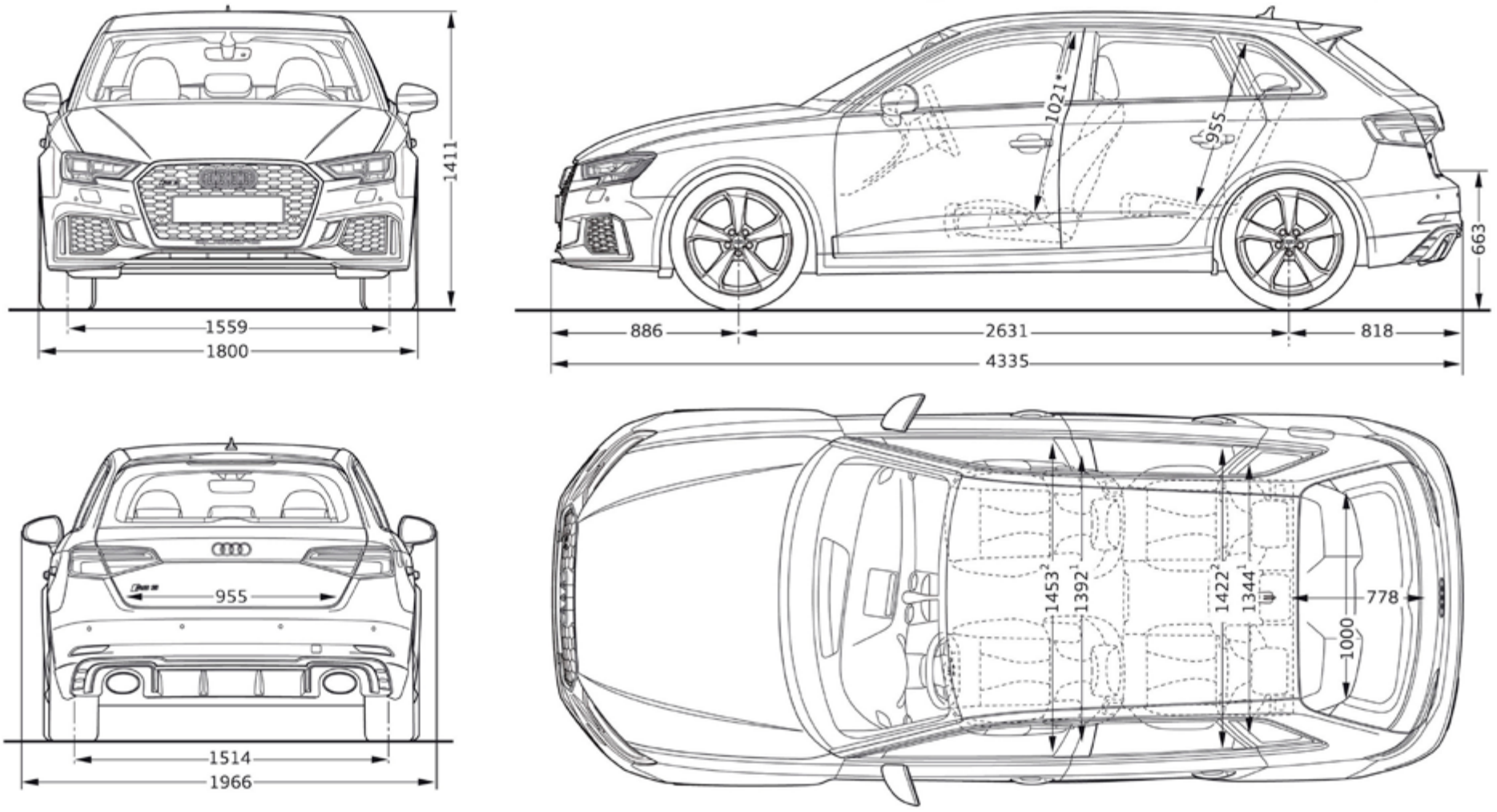
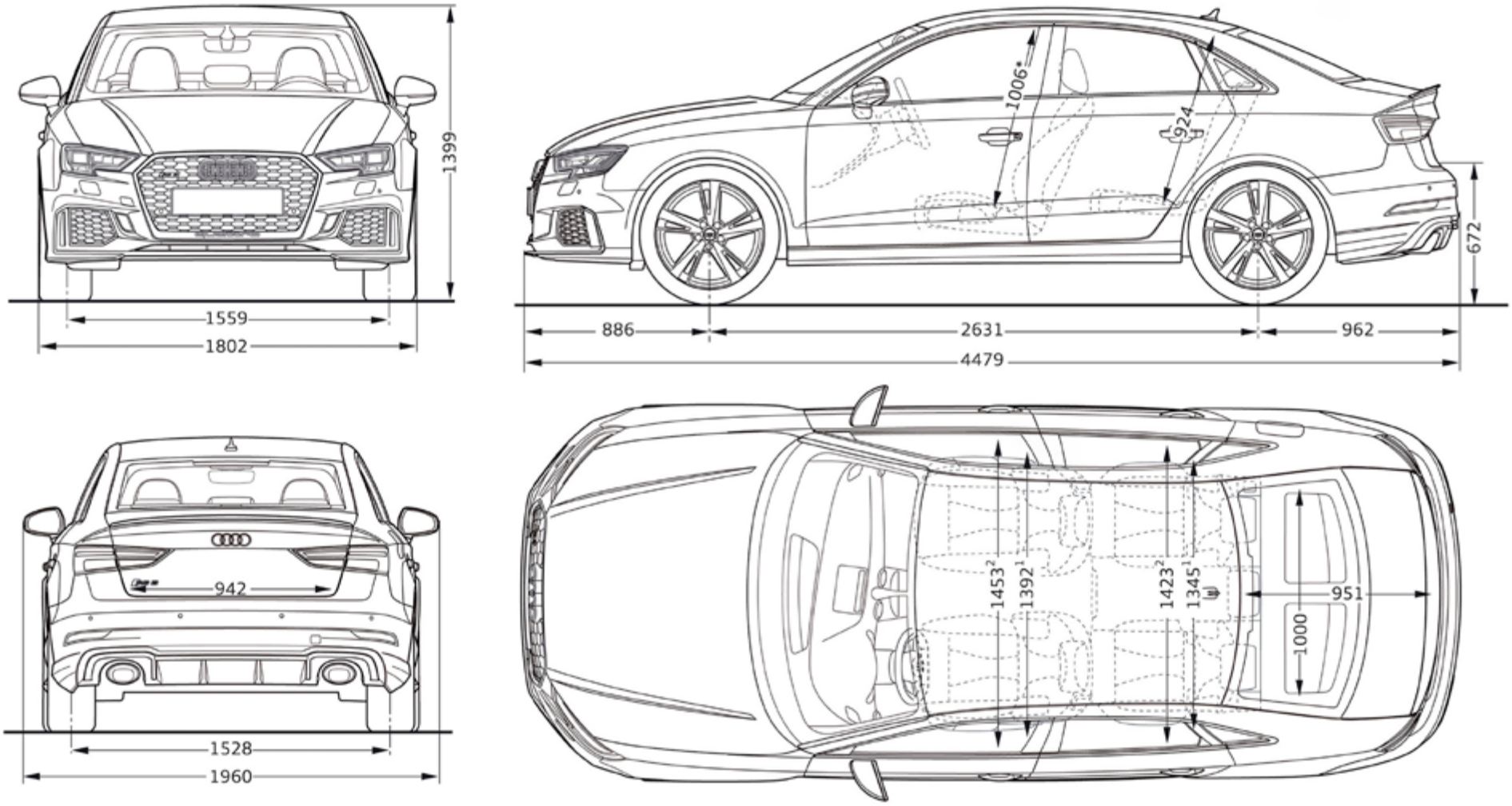
Audi RS 3 Limousine размеры