A4
IN A 4010
Audi Vorsprung durch Technik

Turinys

Kainoraštis

Bazinė įranga

6 Ratlankiai / padangos
7 Apšvietimas
8 Galinio vaizdo veidrodžiai
8 Rakinimo sistemos
8 Stiklai
8 Kita eksterjero įranga
9 Sėdynės / komfortas
9 Kita interjero įranga
10 Infotainment / MMI ir navigacijos sistemos
11 Asistavimo sistemos / saugumas
11 Technologijos / važiuoklė

Audi A4 linijos

Audi A4 Limousine papildomos įrangos paketai

Papildoma įranga

17 Spalvos
19 Ratlankiai / padangos
25 Važiuoklė / stabdžiai
25 Sėdynės
26 Sėdėjimo komfortas
27 Sėdynių apmušalai / odos paketai
27 Interjero apdaila
28 Vairai / pavarų perjungimo svirtys / valdymo elementai
28 Infotainment / MMI ir navigacijos sistemos
29 Infotainment / radijo ir TV sistemos
29 Infotainment / telefonas ir komunikacija
30 Asistavimo sistemos / saugumas
32 Apšvietimas
32 Stogo sistemos
33 Oro kondicionierius
33 Bagažo tvirtinimo ir daiktadėžių sistemos
33 Rakinimo sistemos
34 Galinio vaizdo veidrodžiai
34 Stiklai
35 Kita eksterjero įranga
36 Kita interjero įranga
37 Pratęsta garantija
38 Įrangos paketai / dizaino paketai

Audi exclusive

41 Spalvos
41 Interjero apdaila
42 Vairai / pavarų perjungimo svirtys / valdymo elementai
42 Kita interjero įranga
42 Sėdynių apmušalai / odos paketai

Matmenys

Techniniai duomenys

Padangų parametrų klasifikacija

Audi A4 priedai

Kontaktai

Audi A4 Limousine kainoraštis

Galios žymėjimo užrašas	Variklio tipas	Pavarų dėžė / pavaros tipas	Cilindrai / tūris cm^3	Galia kW/AG	A4 EUR su PVM EUR be PVM	A4 advanced EUR su PVM EUR be PVM	A4 S line EUR su PVM EUR be PVM
35 TFSI	2.0TFSI	6 / manual	4 / 1984	110 / 150	**31 750** 26 240 8WCA7C	**33 450** 27 645 8WCB7C	**35 390** 29 248 8WCC7C
35 TFSI	2.0TFSI	7 / S tronic	4 / 1984	110 / 150	**34 250** 28 306 8WCA7G	**35 950** 29 711 8WCB7G	**37 880** 31 306 8WCC7G
40 TFSI	2.0TFSI	7 / S tronic	4 / 1984	150 / 204	**39 250** 32 438 8WCAZG	**41 000** 33 884 8WCBZG	**42 900** 35 455 8WCCZG
40 TFSI quattro	2.0TFSI	7 / S tronic / quattro	4 / 1984	150 / 204	**41 100** 33 967 8WCAZY	**42 800** 35 372 8WCBZY	**44 750** 36 983 8WCCZY
45 TFSI quattro	2.0TFSI	7 / S tronic / quattro	4 / 1984	195 / 265	**45 600** 37 686 8WCAAY	**47 300** 39 091 8WCBAY	**49 250** 40 702 8WCCAY
30 TDI	2.0TDI	7 / S tronic	4 / 1968	100 / 136	**36 050** 29 793 8WCAYG	**37 750** 31 198 8WCBYG	**39 690** 32 802 8WCCYG
35 TDI	2.0TDI	7 / S tronic	4 / 1968	120 / 163	**38 750** 32 025 8WCAJG	**40 500** 33 471 8WCBJG	**42 410** 35 050 8WCCJG
40 TDI	2.0TDI	7 / S tronic	4 / 1968	150 / 204	**41 950** 34 669 8WCAUG	**42 350** 35 000 8WCBUG	**44 250** 36 570 8WCCUG
40 TDI quattro	2.0TDI	7 / S tronic / quattro	4 / 1968	150 / 204	**43 800** 36 198 8WCAUY	**44 200** 36 529 8WCBUY	**46 100** 38 099 8WCCUY

Išsami techninė informacija pateikta čia

Kainos apima automobilio pristatymą, priešpardaviminį patikrinimą, avarinį trikampį, gesintuvą ir pirmosios pagalbos rinkinį. Kainos apskaičiuotos taikant visus Lietuvoje galiojančius mokesčius. Nurodytos kainos, papildomos įrangos komplektacija bei galimų modelių pasirinkimas yra tik informacinio pobūdžio ir gali būti keičiami be išankstinio informavimo. Nurodytos kainos neapima registracijos mokesčio, priimto Lietuvos Respublikos motorinių transporto priemonių registracijos mokesčio įstatyme 2019 m. gruodžio 17 d. Nr. XIII-2690 ir įsigaliojusio nuo 2020 m. liepos 1 d.

Kainos galioja nuo 02.08.2021.

Audi A4 Avant kainoraštis

Galios žymėjimo užrašas	Variklio tipas	Pavarų dėžė / pavaros tipas	Cilindrai / tūris	Galia	A4 EUR su PVM	A4 advanced EUR su PVM	A4 S line EUR su PVM
			cm^3	kW/AG	EUR be PVM	EUR be PVM	EUR be PVM
35 TFSI	2.0TFSI	6 / manual	4 / 1984	110 / 150	**33 650** 27 810 8WDA7C	**35 350** 29 215 8WDB7C	**37 300** 30 826 8WDC7C
35 TFSI	2.0TFSI	7 / S tronic	4 / 1984	110 / 150	**36 150** 29 876 8WDA7G	**37 850** 31 281 8WDB7G	**39 750** 32 851 8WDC7G
40 TFSI	2.0TFSI	7 / S tronic	4 / 1984	150 / 204	**41 150** 34 008 8WDAZG	**42 850** 35 413 8WDBZG	**44 800** 37 025 8WDCZG
40 TFSI quattro	2.0TFSI	7 / S tronic / quattro	4 / 1984	150 / 204	**43 000** 35 537 8WDAZY	**44 700** 36 942 8WDBZY	**46 650** 38 554 8WDCZY
45 TFSI quattro	2.0TFSI	7 / S tronic / quattro	4 / 1984	195 / 265	**47 600** 39 339 8WDAAY	**49 350** 40 785 8WDBAY	**51 250** 42 355 8WDCAY
40 g-tron	2.0TFSI CNG	7 / S tronic	4 / 1984	125 / 170	**39 900** 32 975 8WDALG	**41 600** 34 380 8WDBLG	**42 850** 35 413 8WDCLG
30 TDI	2.0TDI	7 / S tronic	4 / 1968	100 / 136	**38 050** 31 446 8WDAYG	**39 750** 32 851 8WDBYG	**41 700** 34 463 8WDCYG
35 TDI	2.0TDI	7 / S tronic	4 / 1968	120 / 163	**40 650** 33 595 8WDAJG	**42 350** 35 000 8WDBJG	**44 300** 36 612 8WDCJG
40 TDI	2.0TDI	7 / S tronic	4 / 1968	150 / 204	**43 850** 36 240 8WDAUG	**44 250** 36 570 8WDBUG	**46 150** 38 140 8WDCUG
40 TDI quattro	2.0TDI	7 / S tronic / quattro	4 / 1968	150 / 204	**45 800** 37 851 8WDAUY	**46 200** 38 182 8WDBUY	**48 100** 39 752 8WDCUY

Išsami techninė informacija pateikta čia

Kainos apima automobilio pristatymą, priešpardaviminį patikrinimą, avarinį trikampį, gesintuvą ir pirmosios pagalbos rinkinį. Kainos apskaičiuotos taikant visus Lietuvoje galiojančius mokesčius. Nurodytos kainos, papildomos įrangos komplektacija bei galimų modelių pasirinkimas yra tik informacinio pobūdžio ir gali būti keičiami be išankstinio informavimo. Nurodytos kainos neapima registracijos mokesčio, priimto Lietuvos Respublikos motorinių transporto priemonių registracijos mokesčio įstatyme 2019 m. gruodžio 17 d. Nr. XIII-2690 ir įsigaliojusio nuo 2020 m. liepos 1 d.

Kainos galioja nuo 02.08.2021.

Audi A4 allroad quattro kainoraštis

Modelis	Galios žymėjimo užrašas	Variklio tipas	Pavarų dėžė / pavaros tipas	Cilindrai / tūris cm^3	Galia kW/AG	A4 allroad quattro EUR su PVM EUR be PVM
A4 allroad	45 TFSI quattro	2.0TFSI	7 / S tronic / quattro	4 / 1984	195 / 265	**51 200** 42 314 8WJ0AY
A4 allroad	40 TDI quattro	2.0TDI	7 / S tronic / quattro	4 / 1968	150 / 204	**48 050** 39 711 8WJ0UY

Išsami techninė informacija pateikta čia

Kainos apima automobilio pristatymą, priešpardaviminį patikrinimą, avarinį trikampį, gesintuvą ir pirmosios pagalbos rinkinį. Kainos apskaičiuotos taikant visus Lietuvoje galiojančius mokesčius. Nurodytos kainos, papildomos įrangos komplektacija bei galimų modelių pasirinkimas yra tik informacinio pobūdžio ir gali būti keičiami be išankstinio informavimo. Nurodytos kainos neapima registracijos mokesčio, priimto Lietuvos Respublikos motorinių transporto priemonių registracijos mokesčio įstatyme 2019 m. gruodžio 17 d. Nr. XIII-2690 ir įsigaliojusio nuo 2020 m. liepos 1 d.

Kainos galioja nuo 02.08.2021.

Bazinė įranga

Ratlankiai / padangos		Kodas	A4	A4 advanced	A4 S line	A4 allroad quattro
Kaltiniai lengvieji ratlankiai su dideliais ratų gaubtais, 7J x 16, su 205/60 R16 padangomis bazinė įranga modeliams 30TDI, 35TDI, 35TFSI, 40TFSI		C3T	s/-	-	-	-
Kaltiniai aliuminio lydinio 10-ies stipinų dizaino ratlankiai, 7,5J x 17, su 225/50 R17 padangomis bazinė įranga modeliams 45TFSI. 40TDI, 45TDI		CH5	-/s	o	-	-
Lieti aliuminio lydinio 5 stipinų „Dynamic“ dizaino ratlankiai, 7,5J x 17, su 225/50 R17 padangomis		V17	-	s	-	-
Lieti aliuminio lydinio 5 stipinų „Y“ dizaino ratlankiai („S“ dizainas), 8J x 18, su 245/40 R18 padangomis		V99	-	-	s	-

s = bazinė įranga – = netiekiama o = papildoma įranga

Bazinė įranga

Ratlankiai / padangos		Kodas	A4	A4 advanced	A4 S line	A4 allroad quattro
Kaltiniai lengvojo lydinio 15 stipinų dizaino ratlankiai, 7,5J x 17, su 225/55 R17 padangomis		CY5	-	-	-	s
Slėgio padangose kontrolės indikacija		7K1	s	s	s	s
Padangų remonto komplektas		1G8	s	s	s	s
Apšvietimas						
Priekiniai šviesos diodų žibintai, posūkių rodikliai su kaitinamosiomis lemputėmis		8EX	s	s	s	s
Galiniai šviesos diodų žibintai		8VG	s	s	s	s
Šviesos ir lietaus sensorius		8N6	s	s	s	s
Šviesos diodų vidaus apšvietimas		QQ0	s	s	s	s

s = bazinė įranga – = netiekiama o = papildoma įranga

Bazinė įranga

	Kodas	A4	A4 advanced	A4 S line	A4 allroad quattro
Galinio vaizdo veidrodžiai					
Kėbulo spalva dažyti išorinių galinio vaizdo veidrodžių korpusai	6FA	s	s	s	s
Elektra nustatomi ir šildomi išoriniai galinio vaizdo veidrodžiai	6XD	s	s	s	s
Rankiniu būdu užtamsinamas vidinis galinio vaizdo veidrodis	4L2	s	s	s	s
Rakinimo sistemos					
Automatinis bagažinės dangčio atidarymas iš vidaus (atrakinimas elektra)	4E2	s	s	s	-
Elektra atidaromas ir uždaromas bagažinės dangtis ⓘ tik Avant modeliams	4E7	o	o	o	s
Signalizacija su apsauga nuo nutempimo	PG2	s	s	s	s
Stiklai					
Šoniniai langai ir galinis langas su šilumą izoliuojančiais stiklais	4KC	s	s	s	s
Žalsvi, šilumą izoliuojantys stiklai su garso izoliaciją pagerinančiu tarpiniu sluoksniu	4GF	s	s	s	s
Kita eksterjero įranga					
Juodos spalvos apdailos juostos	4ZE	s	s	s	s
Juodos spalvos stogo bėgeliai ⓘ tik Avant modeliams	3S2	s	s	s	s

s = bazinė įranga – = netiekiama o = papildoma įranga

Bazinė įranga

Sėdynės / komfortas	Kodas	A4	A4 advanced	A4 S line	A4 allroad quattro
Medžiaginiai sėdynių apmušalai „Index“	N2M	s	s	s	s
Bazinės priekinės sėdynės	Q1A	s	s	s	s
Priekinių sėdynių aukščio reguliavimas	3L3	s	s	s	s
Nenulenkiama vientisa galinė sėdynė ir sėdynės atlošas ⓘ ne quattro modeliams; tik Limousine modeliams	3ND	s/-	s/-	s/-	-
Nepadalinta vientisa galinė sėdynė, padalintas nulenkiamas sėdynės atlošas (trijų dalių, 40:20:40 santykiu) su viduriniu ranktūriu ⓘ quattro ir Avant modeliams	3NT	o/s	o/s	o/s	s
ISOFIX vaikiškų kėdučių tvirtinimai ir „Top Tether“ tvirtinimo taškai šoninėse galinės sėdynės sėdimosiose vietose	3B3	s	s	s	s
ISOFIX vaikiškų kėdučių tvirtinimai ant priekinio keleivio sėdynės su keleivio oro pagalvės deaktyvavimu	PIH	s	s	s	s

Kita interjero įranga					
Priekinis vidurinis ranktūris	6E1	s	s	s	s
3-jų stipinų multifunkcinis vairas	1XA	s	s	s	-
Oda aptrauktas 3-jų stipinų multifunkcinis sportinis vairas	1XC	o	o	o	s
Sidabrinės pilkos spalvos dažais su deimantiniu spindesiu dažyta interjero apdaila	5MA	s	s	s	s
Automatinis oro kondicionierius	9AK	s	s	s	s

s = bazinė įranga – = netiekiama o = papildoma įranga

Bazinė įranga

Kita interjero įranga	Kodas	A4	A4 advanced	A4 S line	A4 allroad quattro
Medžiaginis lubų apmušimas	6NJ	s	s	s	s
Apsauginės slenksčių juostos su aliuminio apdaila	7M1	s	s	-	-
Apšviečiamos apsauginės slenksčių juostos priekyje su aliuminio intarpais ir „S“ logotipais	VT5	o	o	s	-
Apsauginės slenksčių juostos su aliuminio apdaila ir logotipais „allroad quattro“	7M9	-	-	-	s
Kilimėliai priekyje ir gale	0TD	s	s	s	s
Kilimėlis bagažinėje	6SS	s	s	s	s
Bagažinės uždangalas su elektros pavara ⓘ tik Avant modeliams		s	s	s	s

Infotainment / MMI ir navigacijos sistemos					
Vairuotojo informacinė sistema su 5″ vienspalviu ekranu ⓘ ne A4 Avant g-tron modeliams	9S5	s	s	s	s
Vairuotojo informacinė sistema su 7″ aukštos raiškos spalvotu ekranu ⓘ A4 Avant g-tron modeliams	9S7	s	s	s	o
MMI radijo sistema „plus“ su „MMI touch“ technologija: 10,1″ spalvotas ekranas, įskaitant „MMI touch“, 2 USB įkrovimo ir duomenų perdavimo jungtimis	I8E	s	s	s	s
8 garsiakalbiai (pasyvūs)	8RM	s	s	s	s
„Bluetooth“ sąsaja	9ZX	s	s	s	s
Skaitmeninės radijo transliacijos priėmimas	QV3	s	s	s	s

s = bazinė įranga – = netiekiama o = papildoma įranga

Bazinė įranga

Asistavimo sistemos / saugumas	Kodas	A4	A4 advanced	A4 S line	A4 allroad quattro
Nustatomas greičio ribotuvas	8T9	s	s	s	s
„Audi pre sense city“ sistema	6K8	s	s	s	s
Antrinių susidūrimų išvengimo stabdymo asistentas		s	s	s	s
Priekinės šoninės oro pagalvės su galvos oro pagalvėmis	4X3	s	s	s	s
„Audi connect“ paslaugos „Emergency call & service“ su nuotolinėmis paslaugomis „Audi connect“ paslaugos „Remote & control“ sujungia automobilį su išmaniuoju telefonu naudojantis „myAudi“ taikomąja programa. Paketas apima šias paslaugas: Automobilio paieška; Automobilio būklė; Nuotolinis užrakinimas ir atrakinimas; Pranešimas apie aliarmą dėl vagystės	IW3	s	s	s	s
Technologijos / važiuoklė					
Elektromechaninis stovėjimo stabdys	UH1	s	s	s	s
Vairo stiprintuvas	QZ7	s	s	s	s
Audi drive select® sistema su efektyvumo modusu ⓘ bazinė įranga modeliams su varikliais, kurių galia prasideda 140 kW ⓘ bazinė įranga A4 Avant g-tron modeliams	2H9	o/s	o/s	o/s	s
Standartinė važiuoklė	1BA	s	s	s	–
Standartinė važiuoklė ⓘ tik A4 Avant g-tron modeliams	1BM	s/-	s/-	s/-	–
Speciali, blogiems keliams skirta važiuoklė (23 mm didesnė prošvaisa)	1BP	-	-	-	s

s = bazinė įranga – = netiekiama o = papildoma įranga

Audi A4 linijos

Audi A4 basis

Komplektacijos linija su diferencijuota eksterjero įranga:

- Kaltiniai lengvojo lydinio ratlankiai su dideliais ratų gaubtais, 7J x 16, su 205/60 R16 padangomis
  bazinė įranga modeliams 30TDI, 35TDI, 35TFSI, 40TFSI
- Kaltiniai aliuminio lydinio 10 stipinų dizaino ratlankiai, 7,5J x 17, su 225/50 R17 padangomis
  bazinė įranga modeliams 45TFSI, 40TDI, 45TDI*

Priekyje:

- „Titanium black“ spalva nudažytos radiatoriaus grotelės
- Matinės juodos spalvos šoninės oro įleidimo angos su grūdėtu paviršiumi

Gale:

- Matinės juodos spalvos difuzorius su grūdėtu paviršiumi
- Sidabrinės spalvos matinio aliuminio apdailos juosta

* Iliustracijoje pavaizduoti ratai

Audi A4 linijos

Audi A4 advanced

Komplektacijos linija su diferencijuota eksterjero įranga:

- Lieti aliuminio lydinio 5 stipinų „Dynamic“ dizaino ratlankiai, 7,5J x 17, su 225/50 R17 padangomis
- Kėbulo spalva nudažytos plačios šoninės slenksčių apdailos

Priekyje:

- „Titanium black“ spalva nudažytos radiatoriaus grotelės su lamelėmis iš matinio sidabrinės spalvos aliuminio
- Matinės juodos spalvos šoninės oro įleidimo angos su grūdėtu paviršiumi ir apdaila iš matinio sidabrinės spalvos aliuminio

Gale:

- Matinės „Titanium black“ spalvos difuzorius
- Sidabrinės spalvos matinio aliuminio apdailos juosta

Audi A4 linijos

Audi A4 S line

Komplektacijos linija su diferencijuota eksterjero įranga:

- Lieti aliuminio lydinio 5 stipinų „Y“ dizaino ratlankiai („S“ dizainas), 8J x 18, su 245/40 R18 padangomis
- Apšviečiamos apsauginės slenkščių juostos priekyje su aliuminio intarpais ir „S“ logotipais
- „S line“ emblemos ant priekinių sparnų
- Kėbulo spalva nudažytos plačios šoninės slenkščių apdailos

Priekyje:

- Specialios „Titanium black“ spalva nudažytos „S line“ radiatoriaus grotelės
- Matinės juodos spalvos šoninės oro įleidimo angos su grūdėtu paviršiumi ir apdaila iš matinio sidabrinės spalvos aliuminio

Gale:

- „S line“ juodos matinės titano spalvos difuzorius
- Sidabrinės spalvos matinio aliuminio apdailos juosta
- „S“ stogo aptakas

ⓘ A4 Avant modeliams

Audi A4 Limousine papildomos įrangos paketai

Komforto paketas

- Nepadalinta vientisa galinė sėdynė, padalintas nulenkiamas sėdynės atlošas (trijų dalių) su viduriniu ranktūriu
- Priekinių sėdynių šildymas
- Dalinis odos paketas
- Vairuotojo informacinė sistema „Top“ su 7″ spalvotu ekranu
- Audi garso sistema
- Parkavimo pagalbos sistema priekyje ir gale
- Trijų zonų automatinė oro kondicionieriaus sistema
- Automatiškai tamsėjantis vidinis galinio vaizdo veidrodis
- Pastovaus greičio palaikymo sistema su greičio ribotuvu
- Komfortiškas priekinis vidurinis ranktūris

Kaina EUR su PVM **3 290**
Vertė EUR su PVM 5 140

Technologijų paketas*

- MMI® navigacija „plus“ su „MMI touch®"
- Aplinką sudarančio apšvietimo paketas

Kaina EUR su PVM **1 690**
Vertė EUR su PVM 2 820

* tik kartu su Komforto paketas

Audi A4 Avant papildomos įrangos paketai

Komforto paketas

- Priekinių sėdynių šildymas
- Dalinis odos paketas
- Vairuotojo informacinė sistema „Top“ su 7″ spalvotu ekranu (bazinė įranga A4 Avant g-tron modeliuose)
- Audi garso sistema
- Parkavimo pagalbos sistema priekyje ir gale
- Trijų zonų automatinė oro kondicionieriaus sistema
- Automatiškai tamsėjantis vidinis galinio vaizdo veidrodis
- Pastovaus greičio palaikymo sistema su greičio ribotuvu
- Komfortiškas priekinis vidurinis ranktūris

Kaina EUR su PVM **3 030**
Vertė EUR su PVM 4 710

Technologijų paketas*

- MMI® navigacija „plus“ su „MMI touch®"
- Aplinką sudarančio apšvietimo paketas

Kaina EUR su PVM **1 690**
Vertė EUR su PVM 2 820

* tik kartu su Komforto paketas

Papildoma įranga

Spalvos		Kodas	A4	A4 advanced	A4 S line	A4 allroad quattro
			Kaina EUR su PVM			
„Metallic“ ir „pearl effect“ spalvos			1 019	1 019	1 019	1 019
„Daytona Grey pearl effect“ spalva		6Y6Y	-	-	2 717	-
Kėbulo spalva						
Ibis White		T9T9	x	x	x	x
Brilliant Black		A2A2	x	x	-	x
Quantum Grey		5J5J	-	-	x	x
Turbo Blue		N6N6	-	-	x	-
„Metallic“ kėbulo spalva						
Florett Silver		L5L5	x	x	-	x
Manhattan Grey		H1H1	x	x	-	x
Navarra Blue		2D2D	x	x	x	x

Papildoma įranga

		Kodas	A4	A4 advanced	A4 S line	A4 allroad quattro
„Metallic“ kėbulo spalva			Kaina EUR su PVM			
Glacier White		2Y2Y	x	x	x	x
Mythos Black		0E0E	x	x	x	x
Tango Red		Y1Y1	x	x	x	-
Terra Gray		Z8Z8	x	x	-	x
„Pearlescent“ kėbulo spalva						
Daytona Grey	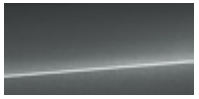	6Y6Y	-	-	x	-

Papildoma įranga

Ratlankiai / padangos		Kodas	A4	A4 advanced	A4 S line	A4 allroad quattro
			Kaina EUR su PVM			
Lieti aliuminio lydinio 5 stipinų dizaino ratlankiai, 7,5J x 17, su 205/60 R16 padangomis		CX1				-
30TDI, 35TDI, 40TDI, 35TFSI, 40TFSI			737	-	-	
40TDI			0	-	-	
45TFSI			-	-	-	
Lieti aliuminio lydinio 10 stipinų „Crystal“ dizaino ratlankiai, 7,5J x 17, su 225/50 R17 padangomis		C8F				-
30TDI, 35TDI, 35TFSI, 40TFSI			1 303	0	-	
45TFSI, 40TDI, 45TDI			0	0	-	
Lieti aliuminio lydinio 5 lygiagrečių stipinų dizaino ratlankiai, 7,5J x 17, su 225/50 R17 padangomis		C7R				-
30TDI, 35TDI, 35TFSI, 40TFSI			1 585	171	-	
45TFSI, 40TDI, 45TDI			284	171	-	
Lieti aliuminio lydinio 5 stipinų „Aero“ dizaino, kontrastinės pilkos spalvos iš dalies poliruoti ratlankiai, 7,5J x 17, su 225/50 R17 padangomis		C4F				-
30TDI, 35TDI, 35TFSI, 40TFSI			1 756	340	-	
45TFSI, 40TDI, 45TDI			453	340	-	

Papildoma įranga

Ratlankiai / padangos		Kodas	A4	A4 advanced	A4 S line	A4 allroad quattro
			Kaina EUR su PVM			
Kaltiniai aliuminio lydinio 10 stipinų dizaino ratlankiai, 7,5J x 17, su 225/50 R17 padangomis		CH5				-
	30TDI, 35TDI, 35TFSI, 40TFSI		1 303	0	-	
	45TFSI, 40TDI, 45TDI		s	0	-	
Lieti aliuminio lydinio 5 dvigubų stipinų „Star“ dizaino ratlankiai („S“ dizainas), 8J x 18, su 245/40 R18 padangomis		V14				-
	30TDI, 35TDI, 35TFSI, 40TFSI		2 264	850	0	
	45TFSI, 40TDI, 45TDI		963	850	0	
Lieti aliuminio lydinio 10 stipinų „V“ dizaino ratlankiai, 8J x 18, su 245/40 R18 padangomis		C4Q				-
	30TDI, 35TDI, 35TFSI, 40TFSI		2 264	850	0	
	45TFSI, 40TDI, 45TDI		963	850	0	
Lieti aliuminio lydinio 10 stipinų „Dynamic“ dizaino, kontrastinės pilkos spalvos iš dalies poliruoti ratlankiai, 8J x 18, su 245/40 R18 padangomis Pastaba: ne A4 Avant g-tron modeliams		C5Y				-
	30TDI, 35TDI, 35TFSI, 40TFSI		2 435	1 019	171	
	45TFSI, 40TDI, 45TDI		1 132	1 019	171	

Papildoma įranga

Ratlankiai / padangos		Kodas	A4	A4 advanced	A4 S line	A4 allroad quattro
			Kaina EUR su PVM			
Lieti aliuminio lydinio 5 stipinų „Dynamic“ dizaino, kontrastinės pilkos spalvos iš dalies poliruoti ratlankiai, 8J x 18, su 245/40 R18 padangomis		CB5				-
	30TDI, 35TDI, 35TFSI, 40TFSI		2 435	1 019	171	
	45TFSI, 40TDI, 45TDI		1 132	1 019	171	
„Audi Sport“ lieti aliuminio lydinio 5 dvigubų stipinų dizaino ratlankiai, 8J x 18, su 245/40 R18 padangomis		45S				-
	30TDI, 35TDI, 35TFSI, 40TFSI		2 830	1 416	566	
	45TFSI, 40TDI, 45TDI		1 529	1 416	566	
„Audi Sport“ lieti aliuminio lydinio 10 stipinų „Y“ dizaino, blizgios juodos spalvos iki blizgesio pratekinti ratlankiai, 8J x 18, su 245/40 R18 padangomis		45Q				-
	30TDI, 35TDI, 35TFSI, 40TFSI		3 057	1 642	793	
	45TFSI, 40TDI, 45TDI		1 756	1 642	793	
„Audi Sport“ lengvojo lydinio 5 stipinų „Trapezoid“ dizaino, matinio titano optikos ratlankiai su šviesiomis briaunomis, 8,0J x 18, 245/40 R18 padangos		V67				-
	30TDI, 35TDI, 35TFSI, 40TFSI		3 215	1 800	950	
	45TFSI, 40TDI, 45TDI		1 913	1 800	950	

Papildoma įranga

Ratlankiai / padangos		Kodas	A4	A4 advanced	A4 S line	A4 allroad quattro
			Kaina EUR su PVM			
Lieti aliuminio lydinio 5 dvigubų stipinų „V“ dizaino ratlankiai, 7,5J x 18, su 245/45 R18 padangomis		V18	-	-	-	906
Lieti aliuminio lydinio 5 stipinų „V“ dizaino, kontrastinės pilkos spalvos iš dalies poliruoti ratlankiai, 7,5J x 18, su 245/45 R18 padangomis		U71	-	-	-	1 076
„Audi Sport“ lieti aliuminio lydinio 10 stipinų „V“ dizaino, iki blizgesio pratekinti ratlankiai, 8,5J x 19, su 245/35 R19 padangomis Pastaba: ne su 45TDI varikliais, ne su 9M9 ir 3FU		40W				-
30TDI, 35TDI, 35TFSI, 40TFSI			3 396	1 982	1 132	
45TFSI, 40TDI			2 095	1 982	1 132	
„Audi Sport“ lieti aliuminio lydinio 5 stipinų „Torsio“ dizaino ratlankiai, 8,5J x 19, su 245/35 R19 padangomis Pastaba: ne su 45TDI varikliais, ne su 9M9 ir 3FU		44S				-
30TDI, 35TDI, 35TFSI, 40TFSI			3 396	1 982	1 132	
45TFSI, 40TDI			2 095	1 982	1 132	

Papildoma įranga

Ratlankiai / padangos		Kodas	A4	A4 advanced	A4 S line	A4 allroad quattro
			Kaina EUR su PVM			
„Audi Sport“ lieti aliuminio lydinio 5 stipinų „Rotor“ dizaino, matinio titano optikos, iki blizgesio pratekinti ratlankiai, 8,5J x 19, su 245/35 R19 padangomis Pastaba: ne su 45TDI varikliais, ne su 9M9 ir 3FU		44R				-
	30TDI, 35TDI, 35TFSI, 40TFSI		3 736	2 322	1 472	
	45TFSI, 40TDI		2 435	2 322	1 472	
„Audi Sport“ lieti aliuminio lydinio 10 stipinų „Turbine“ dizaino, platinos optikos, iki blizgesio pratekinti ratlankiai, 8,5J x 19, su 245/35 R19 padangomis Pastaba: ne su 45TDI varikliais, ne su 9M9 ir 3FU		F43				-
	30TDI, 35TDI, 35TFSI, 40TFSI		3 736	2 322	1 472	
	45TFSI, 40TDI		2 435	2 322	1 472	
„Audi Sport“ lieti aliuminio lydinio 5 stipinų „V Star“ dizaino, matinio titano optikos, iki blizgesio pratekinti ratlankiai, 8,5J x 19, su 245/35 R19 padangomis Pastaba: 45TDI varikliais ne su 3FU		47E				-
	30TDI, 35TDI, 35TFSI, 40TFSI		3 736	2 322	1 472	
	45TFSI, 40TDI, 45TDI		2 435	2 322	1 472	
„Audi Sport“ lengvojo lydinio 5 stipinų „Flag“ dizaino, blizgios juodos antracito spalvos ratlankiai su šviesiomis briaunomis, 8,5J x 19, 245/35 R19 padangos Pastaba: ne su 45TDI varikliais, ne su 9M9 ir 3FU		44W				-
	30TDI, 35TDI, 35TFSI, 40TFSI		3 781	2 366	1 516	
	45TFSI, 40TDI		2 480	2 366	1 516	

Papildoma įranga

Ratlankiai / padangos		Kodas	A4	A4 advanced	A4 S line	A4 allroad quattro
			Kaina EUR su PVM			
„Audi Sport“ lieti aliuminio lydinio 10 stipinų „Y“ dizaino ratlankiai, 8J x 19, su 245/40 R19 padangomis		V30	-	-	-	1 925
„Audi Sport“ lieti aliuminio lydinio 10 stipinų „Y“ dizaino, blizgios juodos spalvos iki blizgesio pratekinti ratlankiai, 8J x 19, su 245/40 R19 padangomis		40S	-	-	-	2 264
Vietą taupantis atsarginis ratas Pastaba: ne A4 Avant g-tron modeliams		1G5	171	171	171	-
Vietą taupantis atsarginis ratas su kompresoriumi		3F1	-	-	-	215
Vagystę apsunkinantys ratų varžtai		1PD	29	29	29	29

Papildoma įranga

	Kodas	A4	A4 advanced	A4 S line	A4 allroad quattro
Važiuoklė / stabdžiai		Kaina EUR su PVM			
Sportinė važiuoklė Pastaba: ne A4 Avant g-tron modeliams	1BE	384	384	384	-
Komfortiška važiuoklė su amortizatorių reguliavimu (10 mm mažesnė prošvaisa) Pastaba: tik su Audi drive select® sistema, ne A4 Avant g-tron modeliams	1BL	1 166	1 166	781	-
Sportinė važiuoklė su amortizatorių reguliavimu (20 mm mažesnė prošvaisa) Pastaba: tik su Audi drive select® sistema, ne A4 Avant g-tron modeliams	1BQ	1 166	1 166	781	-
Komfortiška, blogiems keliams skirta važiuoklė (13 mm didesnė prošvaisa) Pastaba: ne A4 Avant g-tron modeliams	1BR	384	384	384	-
Važiuoklė su amortizatorių reguliavimu Amortizatorių charakteristikos nustatomos, naudojant „Audi drive select“ sistemą	2MN	-	-	-	1 166
Dinaminė vairavimo sistema Pastaba: modeliams su mažesnės nei 150 kW galios varikliais, tik su 2H1	1N8	1 132	1 132	1 132	1 132
Audi drive select® sistema Pastaba: tik modeliams su mažesnės nei 150 kW galios varikliais	2H1	226	226	226	-
Raudona spalva nudažyti stabdžių suportai Raudona spalva nudažyti priekinių ir galinių stabdžių suportai Pastaba: tik modeliams 45TFSI, 40TDI	PC2	373	373	373	-
Sėdynės					
Sportinės priekinės sėdynės Pastaba: ne su baziniais sėdynių apmušalais	Q1D	424	424	424	424
Klimatizuotos sportinės priekinės sėdynės Įskaitant priekinių sėdynių vėdinimą ir 4-ių krypčių juosmens atramos reguliavimą Pastaba: tik su 4A3 arba 4A4; ir 3L5 arba PV3; ir 9AQ, ir N1F	PS8	1 365	1 365	1 365	1 365
„S“ sportinės priekinės sėdynės Pastaba: tik su WQS ir 8I6, ir PV3 arba 3L5	Q4Q	1 048	1 048	1 048	-

Papildoma įranga

Sėdėjimo komfortas	Kodas	A4	A4 advanced	A4 S line	A4 allroad quattro
		Kaina EUR su PVM			
Elektra nustatoma vairuotojo sėdynė	3PB	453	453	453	453
Elektra nustatomos priekinės sėdynės	3L5	866	866	866	866
Vairuotojo sėdynės atminties funkcija Elektra nustatomos priekinės sėdynės su vairuotojo sėdynės atminties funkcija (3L4) 4-ių krypčių juosmens atramos reguliavimas (7P1) Pastaba: tik su QQ1 arba QQ2	PV3	1 416	1 416	1 416	1 416
Priekinių sėdynių juosmens atramos reguliavimas elektra	7P1	317	317	317	317
Pneumatiškai reguliuojama juosmens atrama su masažo funkcija Pastaba: ne su PS8	8I6	555	555	555	555
Priekinių sėdynių galvos atramos su „X“ reguliavimu	5ZC	142	142	142	142
Komfortiškas priekinis vidurinis ranktūris	6E3	215	215	215	215
Priekinių sėdynių šildymas	4A3	431	431	431	431
Priekinių ir šoninių galinių sėdynių šildymas Pastaba: tik su 9AQ; ne su baziniais sėdynių apmušalais	4A4	861	861	861	861
Nepadalinta vientisa galinė sėdynė, padalintas (trijų dalių) nulenkiamas galinės sėdynės atlošas su viduriniu ranktūriu Pastaba: bazinė įranga Avant ir Limousine quattro modeliuose	3NT	431	431	431	-

Papildoma įranga

	Kodas	A4	A4 advanced	A4 S line	A4 allroad quattro
Sėdynių apmušalai / odos paketai		Kaina EUR su PVM			
Medžiaginiai sėdynių apmušalai „System“ Pastaba: tik su Q1D	N2E	0	0	0	0
Sėdynių apmušalai iš odos ir dirbtinės odos „mono.pur 550˝ derinio Normalioms ir sportinėms sėdynėms: oda aptrauktos vidurinės priekinių sėdynių dalys ir dvi šoninės galinės sėdynės, dirbtine oda aptraukti sėdynių šonai, galvos atramos, durų apmušimai, vidurinis ranktūris (jeigu užsakytas) ir vidurinė galinė sėdynė	N1F	1 212	1 212	1 212	1 212
katru su WK8		0	0	0	-
"Dinamica microfiber" ir odos kombinacijos paketas Pastaba: tik su 3NT Limousine modeliams, ne su baziniais sėdynių apmušalais	N5J	1 472	1 472	1 472	1 472
Dirbtine oda aptrauktos vidurinė konsolė ir atramos rankai duryse	7HB	328	328	328	328
Interjero apdaila					
Sidabrinės spalvos „Ellipse“ aliuminio interjero apdaila	5TT	300	300	300	300
„Audi exclusive“ juodo fortepijono lako interjero apdaila	5TL	521	521	521	521
Pilkos spalvos natūralaus ąžuolo interjero apdaila	7TL	521	521	521	521
Rudos spalvos riešutmedžio interjero apdaila	5MP	521	521	521	-
Anglies pluošto tvilo interjero apdaila	5MB	1 415	1 415	1 415	1 415
Juodo stiklo optikos akcentiniai paviršiai	GT6	204	204	204	204

Papildoma įranga

		Kodas	A4	A4 advanced	A4 S line	A4 allroad quattro
Vairai / pavarų perjungimo svirtys / valdymo elementai			Kaina EUR su PVM			
Oda aptrauktas 3-jų stipinų multifunkcinis sportinis vairas Pastaba: ne su PCB arba PCN		1XC	271	271	271	s
Oda aptrauktas 3-jų stipinų multifunkcinis sportinis vairas „plus“		1XW	442	442	442	171
	katru su WQS arba WK8		0	0	0	–
Oda aptrauktas šildomas 3-jų stipinų multifunkcinis sportinis vairas „plus“ Pastaba: tik su 8T6 arba PCN		1XP	600	600	600	384
	katru su WQS arba WK8		215	215	215	–
Oda aptrauktas 3-jų stipinų multifunkcinis sportinis vairas „plus“ su tiesia apatine dalimi Pastaba: ne su PCB arba PCN		2PF	572	572	572	300
	katru su WQS arba WK8		187	187	187	–
Infotainment / MMI ir navigacijos sistemos						
Vairuotojo informacinė sistema su 7″ aukštos raiškos spalvotu ekranu Pastaba: bazinė įranga A4 Avant g-tron modeliuose		9S7	284	284	284	284
	katru su 7UG		0	0	0	0
„Audi virtual cockpit“ prietaisų skydelis „plus“ 12,3″ LCD ekranas su papildomomis grafinės indikacijos „dynamic“ ir „sport“ parinktimis papildomai prie „classic“ dizaino įprastinio prietaisų rodymo Pastaba: tik su 1XP arba 1XW arba 2PF, ne A4 Avant g-tron modeliams		9S9	679	679	679	679
MMI® navigacija „plus“ su „MMI touch®" Navigacijos sistema su 10,1″ aukštos raiškos spalvotu ekranu MMI touch® 3D navigacija su žemėlapio atnaujinimu Pastaba: tik su 9S7 arba 9S9 ir IT3		7UG	2 542	2 542	2 542	2 542

Papildoma įranga

		Kodas	A4	A4 advanced	A4 S line	A4 allroad quattro
Infotainment / radijo ir TV sistemos			Kaina EUR su PVM			
Audi garso sistema		9VD	362	362	362	362
„Bang & Olufsen“ 3D garso sistema Pastaba: tik su QQ1 arba QQ2		9VS	1 290	1 290	1 290	1 290
Infotainment / telefonas ir komunikacija						
„Audi connect“ paslaugos 3 metams Pastaba: tik su 7UG		IT3	0	0	0	0
Audi sąsaja išmaniajam telefonui		IU1	934	934	934	934
	katru su 7UG		362	362	362	362

Papildoma įranga

Asistavimo sistemos / saugumas	Kodas	A4	A4 advanced	A4 S line	A4 allroad quattro
		Kaina EUR su PVM			
„Audi pre sense basic“ sistema	7W1	284	284	284	284
Įspėjimo dėl išvažiavimo iš eismo juostos sistema Pastaba: tik su 9S7 arba 9S9	6I3	171	171	171	171
„Audi active lane assist“ (aktyvus eismo juostos išlaikymo asistentas) Kamerą naudojanti asistavimo vairuotojui sistema (QK1) Kelio ženklų atpažinimas (QR9) Eismo juostos išlaikymo asistentas (6I1) Примечание: только с 8G1 или PXC и 7UG, и 9S7 или 9S8, и 8T6, не с 1XC и 2PF	PCB	837	837	837	837
„Audi side assist“ (persirikiavimo į kitą eismo juostą asistentas), įskaitant galinę „Audi pre sense“ sistemą Galinė „Audi pre sense“ sistema (7W3) „Audi side assist“ (persirikiavimo į kitą eismo juostą asistentas) (7Y1)	PCH	918	918	918	918
Projekcinis ekranas	KS1	1 110	1 110	1 110	1 110
Pastovaus greičio palaikymo sistema su greičio ribotuvu	8T6	340	340	340	340
„Audi hold assist“ (įkalnės asistentas)	UH2	91	91	91	91
Parkavimo pagalbos sistema gale	7X1	453	453	453	453
Parkavimo pagalbos sistema priekyje ir gale	7X2	883	883	883	883
Parkavimo asistentas	7X5	1 190	1 190	1 190	1 190
Galinio vaizdo kamera Pastaba: tik su 7X2 arba 7X5	KA2	510	510	510	510
Parkavimo asistavimo paketas 360° aplinkos matymo kameros, įskaitant galinio vaizdo kamerą Parkavimo asistentas Pastaba: tik su 6XE arba 6XF arba 6XK arba 6XL	PCF	1 813	1 813	1 813	1 813

Papildoma įranga

Asistavimo sistemos / saugumas	Kodas	A4	A4 advanced	A4 S line	A4 allroad quattro
		Kaina EUR su PVM			
Asistavimo paketas „City“ Įspėjimas išlipant Skersinio eismo stebėjimo asistentas gale Galinio vaizdo kamera „Audi side assist“ (persirikiavimo į kitą eismo juostą asistentas) Parkavimo sistema „plus“ Galinė „Audi pre sense“ sistema įskaitant „Audi pre sense basic“ sistemą Pastaba: tik su 6XK arba 6XL	PCM	1 633	1 633	1 633	1 633
Parkavimo asistavimo paketas ir asistavimo paketas „City“ Pastaba: tik su 6XK arba 6XL	PCZ	2 732	2 732	2 732	2 732
Asistavimo paketas „Tour“ „Audi active lane assist“ (aktyvus eismo juostos išlaikymo asistentas) Automatinis atstumo reguliavimas ACC su atstumo indikacija įskaitant įspėjimą dėl atstumo Automatinis atstumo reguliavimas ACC su „Stop & Go“ funkcija įskaitant važiavimo spūstyje asistentą Kelio ženklų atpažinimas naudojant kamerą Prognozuojamo efektyvumo asistentas (tik su PNQ ir KS1) Priekinė „Audi pre sense“ sistema Susidūrimų išvengimo asistentas Pasukimo asistentas Tolimųjų šviesų asistentas Pastaba: tik su 8G1 arba PXC ir 7X2 arba 7X5 ir 7UG ir 9S7 arba 9S9, ne su 1XC ir 2PF, modeliui su mechanine pavarų dėže	PCN	1 087	1 087	1 087	1 087
Kelio ženklų atpažinimas naudojant kamerą Pastaba: tik su 7UG ir 9S7 arba 9S9	QR9	226	226	226	226
Šoninės oro pagalvės gale Pastaba: tik su 3NT Limousine modeliams	4X4	408	408	408	408

Papildoma įranga

	Kodas	A4	A4 advanced	A4 S line	A4 allroad quattro
Apšvietimas		Kaina EUR su PVM			
Priekiniai šviesos diodų žibintai ir galiniai šviesos diodų žibintai su dinaminiais posūkių rodikliais gale	PX2	1 121	1 121	1 121	1 121
Matriciniai šviesos diodų priekiniai žibintai „Matriciniai priekiniai šviesos diodų žibintai su dinamine apšvietimo inscenizacija ir dinaminiais posūkių rodikliais Galiniai šviesos diodų žibintai su dinamine apšvietimo inscenizacija ir dinaminiais posūkių rodikliais“ Priekinių žibintų apiplovimo sistema (8X1)	PXC	1 800	1 800	1 800	1 800
Priekinių žibintų apiplovimo sistema	8X1	306	306	306	306
Tolimųjų šviesų asistentas	8G1	171	171	171	171
Apšviečiami makiažo veidrodžiai	QQ5	80	80	80	80
Aplinką sudarančio apšvietimo paketas	QQ1	284	284	284	284
Kontūrinio ir aplinką sudarančio daugiaspalvio reguliuojamo apšvietimo paketas	QQ2	397	397	397	397
Stogo sistemos					
Šviesūs stogo bėgeliai ⓘ tik Avant modeliams	3S1	96	96	96	-

Papildoma įranga

	Kodas	A4	A4 advanced	A4 S line	A4 allroad quattro
Oro kondicionierius		Kaina EUR su PVM			
Trijų zonų automatinė oro kondicionieriaus sistema	9AQ	786	786	786	786
Autonominis šildymas / vėdinimas su nuotoliniu valdymu gali būti paleidžiamas ir programuojamas naudojant „myAudi“ taikomąją programą Pastaba: ne A4 Avant g-tron modeliams	9M9	1 756	1 756	1 756	1 756
Bagažo tvirtinimo ir daiktadėžių sistemos					
Daiktadėžių paketas	QE1	215	215	215	215
Bėgelių sistema su fiksavimo komplektu bagažinėje ⓘ Pastaba: tik Avant modeliams, ne A4 Avant g-tron modeliams	3GN	233	233	233	233
Apverčiamas bagažinės kilimėlis ⓘ tik Avant modeliams	6SJ	142	142	142	142
Rakinimo sistemos					
„Audi connect key“ – išmaniojo telefono kaip skaitmeninio automobilio rakto naudojimas Rinktiniai išmanieji telefonai su „Android“ operacine sistema Pastaba: tik su PGD arba PGB	2F1	136	136	136	136
Komfortinio rakto sistema su sensorių dėka valdomu bagažinės dangčio atrakinimu, įskaitant signalizaciją ⓘ tik Limousine modeliams	PGD	668	668	668	1 212
Komfortinio rakto sistema su sensorių dėka valdomu bagažinės dangčio atrakinimu, įskaitant bagažinės dangčio atidarymą ir uždarymą elektra ir signalizaciją ⓘ tik Avant modeliams	PGB	1 223	1 223	1 223	-
Elektra atidaromas ir uždaromas bagažinės dangtis ⓘ tik Avant modeliams	4E7	555	555	555	-
Garažo vartų nuotolinis valdymas (HomeLink)	VC2	266	266	266	266

Papildoma įranga

	Kodas	A4	A4 advanced	A4 S line	A4 allroad quattro
Galinio vaizdo veidrodžiai		Kaina EUR su PVM			
Abiejų pusių elektra nustatomi, prilenkiami ir šildomi automatiškai tamsėjantys išoriniai galinio vaizdo veidrodžiai Pastaba: tik su 4L6	6XK	397	397	397	397
Elektra nustatomi, prilenkiami ir šildomi automatiškai tamsėjantys išoriniai galinio vaizdo veidrodžiai su atminties funkcija Pastaba: tik su PV3 ir 4L6	6XL	397	397	397	397
Automatiškai tamsėjantis berėmis vidinis galinio vaizdo veidrodis	4L6	198	198	198	198
Stiklai					
Rankiniu būdu suvyniojamos apsauginės užuolaidos nuo saulės galinių durų langams	3Y4	171	171	171	171
Garsą izoliuojantys šoniniai stiklai priekyje	VW5	171	171	171	171
Tamsinti galinis stiklas, galinių durų stiklai ir galiniai šoniniai stiklai („privacy“ stiklai) Pastaba: tik su 4ZD arba 4ZB	QL5	475	475	475	475

Papildoma įranga

Kita eksterjero įranga	Kodas	A4	A4 advanced	A4 S line	A4 allroad quattro
		Kaina EUR su PVM			
Dažytos visos išorinės dalys Kėbulo spalva nudažyti slenksčiai, bamperiai ir ratų arkos Pastaba: tik su PAP ir H1H1, L5L5, Q0Q0, 0E0E, 2Y2Y, 2D2D spalvomis	VJ1	-	-	-	566
Kontrastinės spalvos „allroad“ bamperiai „Manhattan grey metallic“ spalva nudažyti slenksčiai, bamperiai ir ratų arkos Pastaba: tik su PAP	VJ2	-	-	-	566
Chromuotos durų rankenos	6JE	57	57	57	57
Be modelio ir variklio identifikavimo užrašų automobilio gale	2Z0	0	0	0	0
Be variklio identifikavimo užrašų automobilio gale	2Z7	0	0	0	-
Papildomas „AdBlue“ rezervuaras (24 litrai) ⓘ Pastaba: tik modeliams su TDI varikliais	FK2	62	62	62	-
Dyzelino degalų bakas (54 litrai) ⓘ Pastaba: tik su FK2	0M1	0	0	0	-

Papildoma įranga

Kita interjero įranga	Kodas	A4	A4 advanced	A4 S line	A4 allroad quattro
		Kaina EUR su PVM			
Juodos spalvos medžiaginis lubų apmušimas	6NQ	289	289	289	289
Apšviečiamos apsauginės slenksčių juostos priekyje su aliuminio apdaila	VT4	171	171	-	-
Perstumiami skydeliai nuo saulės vairuotojo ir priekinio keleivio pusėje Pastaba: tik su QQ1 arba QQ2 arba QQ5	5XF	57	57	57	57
Peleninė ir cigarečių uždegiklis priekyje	9JD	57	57	57	57
USB įkrovimo sąsaja keleiviams gale	9JE	57	57	57	57
Projekcinis šviesos diodų apšvietimas įlipimo zonoje priekyje ir gale	9TF	199	199	199	199

Papildoma įranga

Pratęsta garantija	Kodas	A4	A4 advanced	A4 S line	A4 allroad quattro
		Kaina EUR su PVM			
Audi pratęsta garantija, 2 + 1, maksimali rida 30 000 km	EA1	142	142	142	142
Audi pratęsta garantija, 2 + 1, maksimali rida 60 000 km	EA2	190	190	190	190
Audi pratęsta garantija, 2 + 1, maksimali rida 90 000 km	EA3	269	269	269	269
Audi pratęsta garantija, 2 + 1, maksimali rida 120 000 km	EB4	317	317	317	317
Audi pratęsta garantija, 2 + 1, maksimali rida 150 000 km	EB3	397	397	397	397
Audi pratęsta garantija, 2 + 2, maksimali rida 40 000 km	EA4	301	301	301	301
Audi pratęsta garantija, 2 + 2, maksimali rida 80 000 km	EA5	445	445	445	445
Audi pratęsta garantija, 2 + 2, maksimali rida 120 000 km	EA6	636	636	636	636
Audi pratęsta garantija, 2 + 3, maksimali rida 50 000 km	EA7	477	477	477	477
Audi pratęsta garantija, 2 + 3, maksimali rida 100 000 km	EA8	748	748	748	748
Audi pratęsta garantija, 2 + 3, maksimali rida 150 000 km	EA9	1 146	1 146	1 146	1 146

Papildoma įranga

Įrangos paketai / dizaino paketai	Kodas	A4	A4 advanced	A4 S line	A4 allroad quattro
		Kaina EUR su PVM			
Interjero rinktinio dizaino paketas Kontūrinio ir aplinką sudarančio daugiaspalvio apšvietimo paketas Apšviečiamos apsauginės slenksčių juostos priekyje su aliuminio apdaila Kontrastinės spalvos dirbtine oda aptraukti interjero elementai	WK8	571	571	571	-
Pastaba: tik derinyje su:					
Pilkos spalvos „Ellipse“ aliuminio interjero apdaila	5TD	300	300	300	
„Audi exclusive“ juodo fortepijono lako interjero apdaila	5TL	521	521	521	
Pilkos spalvos natūralaus ąžuolo interjero apdaila	7TL	521	521	521	
Anglies pluošto tvilo interjero apdaila	5MB	1 416	1 416	1 416	
Dalinis odos paketas Normalioms ir sportinėms sėdynėms: oda aptrauktos vidurinės priekinių sėdynių dalys ir dvi šoninės galinės sėdynės, dirbtine oda aptraukti sėdynių šonai, galvos atramos, durų apmušimai, vidurinis ranktūris (jeigu užsakytas) ir vidurinė galinė sėdynė	N1F	0	0	0	
„Fine Nappa“ odos sėdynių apmušalai su kontrastinės spalvos siūlėmis ir apvadais	N3Q	1 279	1 279	1 279	
Oda aptrauktas 3-jų stipinų multifunkcinis sportinis vairas „plus“	1XW	0	0	0	
Oda aptrauktas šildomas 3-jų stipinų multifunkcinis sportinis vairas „plus“	1XP	215	215	215	
Oda aptrauktas 3-jų stipinų multifunkcinis sportinis vairas „plus“ su tiesia apatine dalimi Pastaba: tik su 5TD arba 5TL arba 7TL arba 5MB ir N1F arba N3Q arba N3M ir 1XW arba 1XP arba 2PF	2PF	187	187	187	

Papildoma įranga

Įrangos paketai / dizaino paketai	Kodas	A4	A4 advanced	A4 S line	A4 allroad quattro
		Kaina EUR su PVM			
Interjeras „S line“ Sportinės priekinės sėdynės Pedalų antdėklai ir pakoja iš nerūdijančio plieno Juodos spalvos priekiniai ir galiniai kilimėliai su kontrastinėmis siūlėmis	WQS	911	911	911	-
Pastaba: tik derinyje su:					
Matinio pašiaušto aliuminio interjero apdaila	5TG	300	300	300	
„Audi exclusive“ juodo fortepijono lako interjero apdaila	5TL	521	521	521	
Pilkos spalvos natūralaus ąžuolo interjero apdaila	7TL	521	521	521	
Anglies pluošto tvilo interjero apdaila	5MB	1 416	1 416	1 416	
Medžiagos „Sequence“ ir dirbtinės odos „mono.pur 550˝ derinys, „S line“ logotipo įspaudai priekinių sėdynių atlošuose	N7V	0	0	0	
Sėdynių apmušalai iš „Perlnappa“ odos ir „Dinamica“ mikropluošto derinio	N5V	566	566	566	
"Dinamica microfiber Frequenz" ir odos kombinacijos apmušalai su "S" logotipo įspaudu priekinių sėdynių atlošuose	N5K	566	566	566	
„Fine Nappa“ odos apmušalai su „S“ logotipo įspaudu priekinių sėdynių atlošuose	N3M	1 585	1 585	1 585	
Oda aptrauktas 3-jų stipinų multifunkcinis sportinis vairas „plus“	1XW	0	0	0	
Oda aptrauktas šildomas 3-jų stipinų multifunkcinis sportinis vairas „plus“	1XP	215	215	215	
Oda aptrauktas 3-jų stipinų multifunkcinis sportinis vairas „plus“ su tiesia apatine dalimi Pastaba: tik su 5TG arba 5TL arba 7TL arba 5MB ir N7V arba N2S arba N3M ir 1XW arba 1XP arba 2PF	2PF	187	187	187	

Papildoma įranga

Įrangos paketai / dizaino paketai	Kodas	A4	A4 advanced	A4 S line	A4 allroad quattro
		Kaina EUR su PVM			
Blizgių dalių paketas Stogo rėmas ir durų langų šachtų juostos iš anoduoto aliuminio	4ZB	226	226	226	-
Blizgios „Titanium Black“ spalvos elementų paketas Blizgios „Titanium Black“ spalvos radiatoriaus grotelių apvadas, matinės juodos spalvos radiatoriaus grotelės ir valstybinio numerio laikiklis, blizgios juodos spalvos apdailos juostos prie šoninių langų, B statramsčių apdailos ir trikampės apdailos galinėse duryse, matinės juodos spalvos stogo bėgeliai ⓘ Pastaba: Avant modeliams tik su 3S2	4ZD	-	623	623	-
Pasirinktinai: Juodos spalvos išorinių galinio vaizdo veidrodžių korpusai	6FJ	-	120	120	-
Juodos spalvos dizaino paketas "plus" Pastaba: tik su 2Z0 arba 2Z7	4ZP	-	942	942	-
Aliuminio optikos eksterjeras Stogo rėmas ir durų langų šachtų juostos iš anoduoto aliuminio, blizgios juodos spalvos trikampės apdailos galinėse duryse, aliumininiai intarpai durų rankenose Papildomi apsaugos nuo akmenukų uždangalai	PAP	-	-	-	509
katru su VJ1		-	-	-	0
Slenksčių praplatinimai su „Matte Selenite Silver“ spalvos intarpais Papildomi apsaugos nuo akmenukų uždangalai Pastaba: tik su VJ2	PAU	-	-	-	413

Audi exclusive

Spalvos	Kodas	Audi exclusive Kaina EUR su PVM
„Audi exclusive“ individualios spalvos	Q0Q0	2 717
Išorinių veidrodžių korpusai iš anglies pluošto	YKO	725
Interjero apdaila		
„Audi exclusive“ medienos interjero apdaila tamsiai rusvas ąžuolas arba švelnaus rievėtumo muskato mirta tamsiai rusvas ąžuolas arba švelnaus rievėtumo muskato mirta Netiekiama kartu su WQS	YTA	1 189
„Audi exclusive“ dažyta interjero apdaila Netiekiama kartu su WQS	YTF	1 415

Audi exclusive

Vairai / pavarų perjungimo svirtys / valdymo elementai	Kodas	Audi exclusive Kaina EUR su PVM
„Audi exclusive“ juodos spalvos oda individualizuoti valdymo elementai	YVU	849
„Audi exclusive“ juodos spalvos "Alcantara" individualizuoti valdymo elementai	YVQ	1076
Kita interjero įranga		
„Audi exclusive“ kilimėliai su apvadais	YSR	453
Raudonos spalvos „Audi Sport“ siūlės	YYB	543
Sėdynių apmušalai / odos paketai		
„Audi exclusive“ apmušalai ir apdaila iš „Fine Nappa“ odos (paketas 1) sportinėms priekinėms sėdynėms – „Fine Nappa“ oda aptrauktos vidurinės sėdynių dalys, sėdynių šonai, galvos atramos ir priekinis vidurinis ranktūris (jeigu užsakytas). Durų apmušimų intarpai iš „Alcantara“. Pridėtinių sėdynių dalių apačioje ir atlošuose spalva suderinta su interjero spalva (ne individualizuojama). Odos ir siūlių spalva gali būti individualiai pasirenkama iš „Audi exclusive“ spalvų pasiūlos. Pastaba: tik su N5W ir Q1D (ne su Sport ir allroad quattro linijos)	YS1	3 566
„Audi exclusive“ praplėstas odos apmušalų ir apdailos paketas „Audi exclusive“ „Fine Nappa“ oda aptrauktos atramos rankai duryse ir vidurinėje konsolėje Pastaba: tik su N5W ir 7HB	YSI	1 132

Audi A4 Limousine matmenys

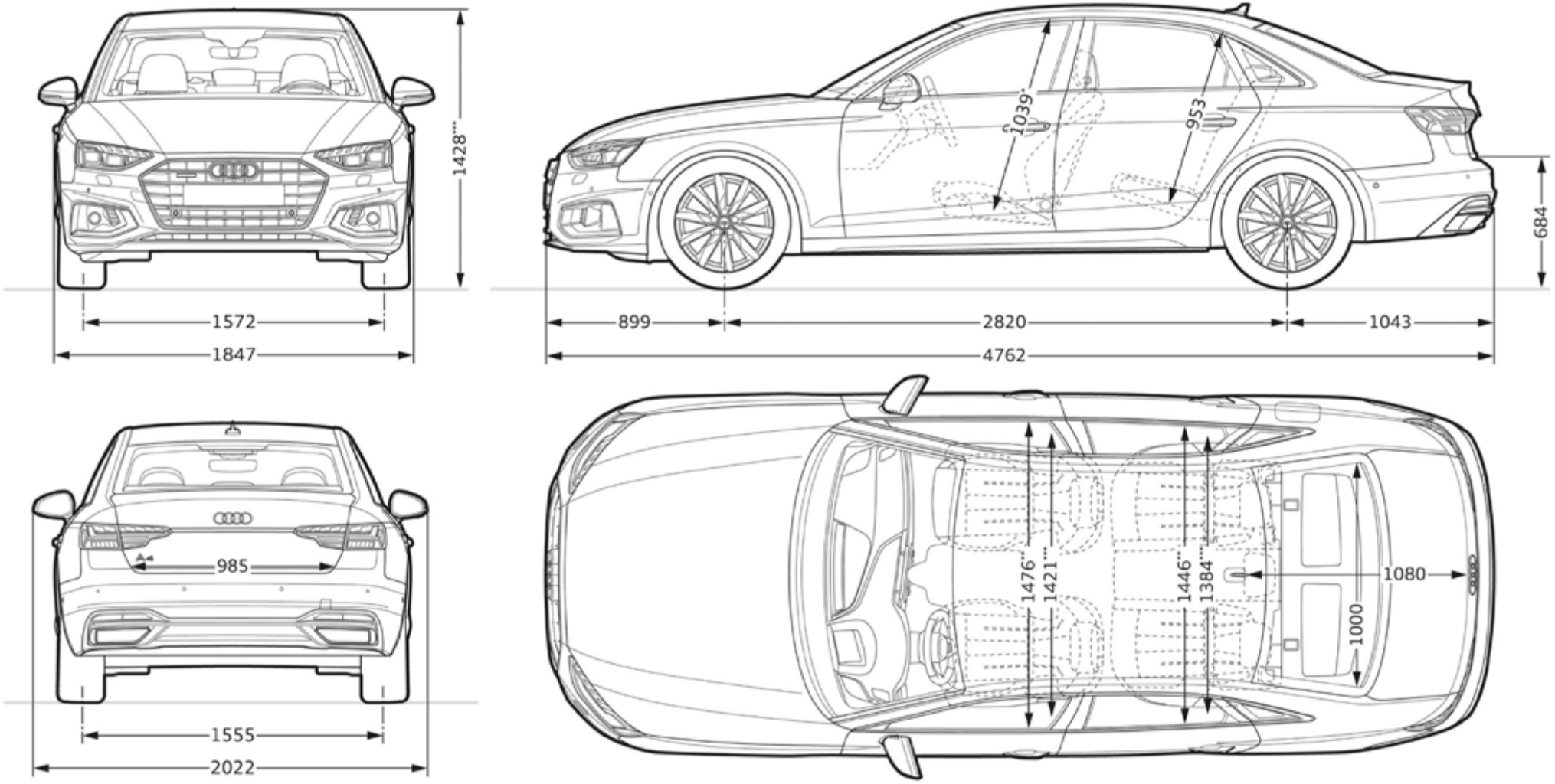

Audi A4 Avant matmenys

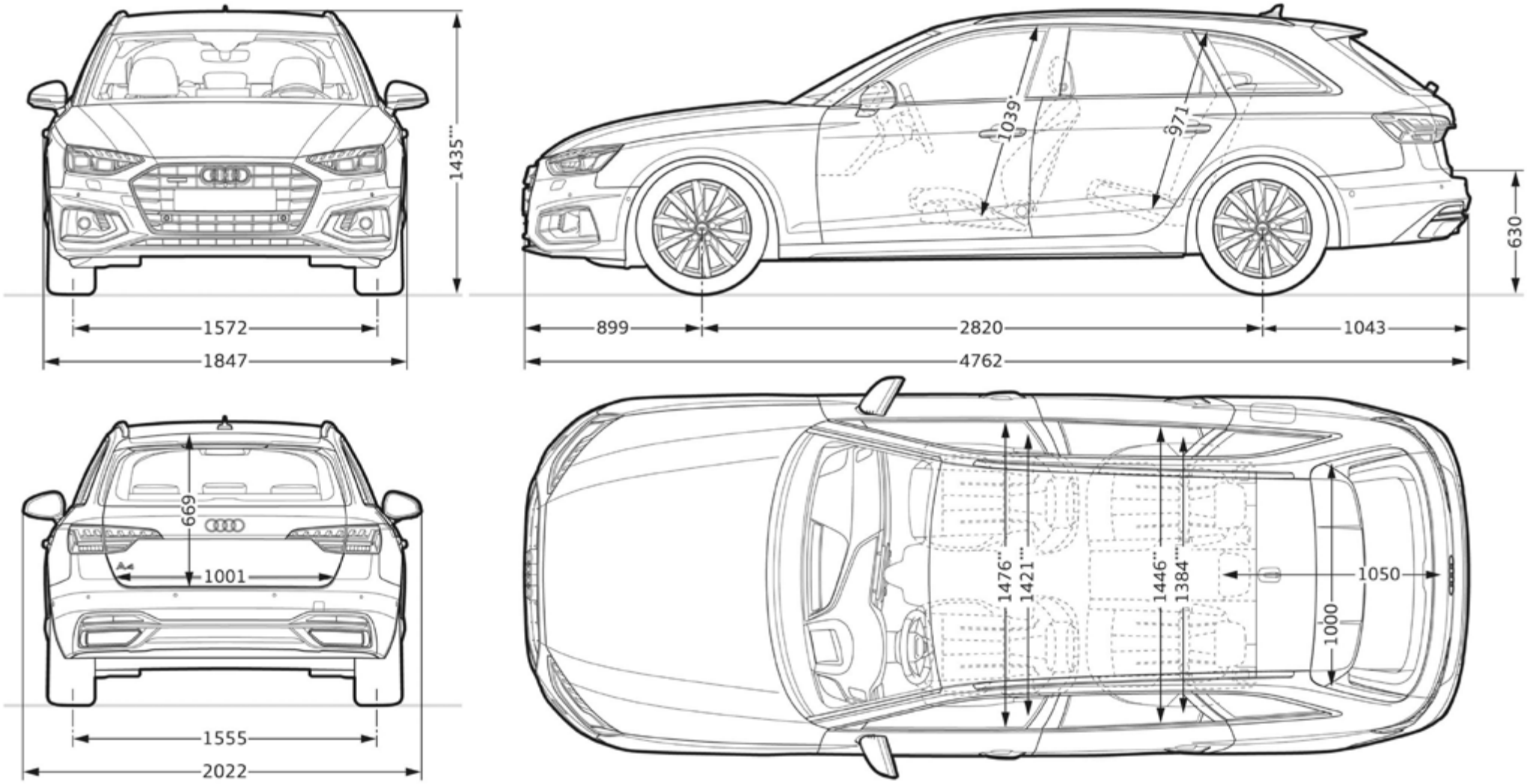

Audi A4 allroad quattro matmenys

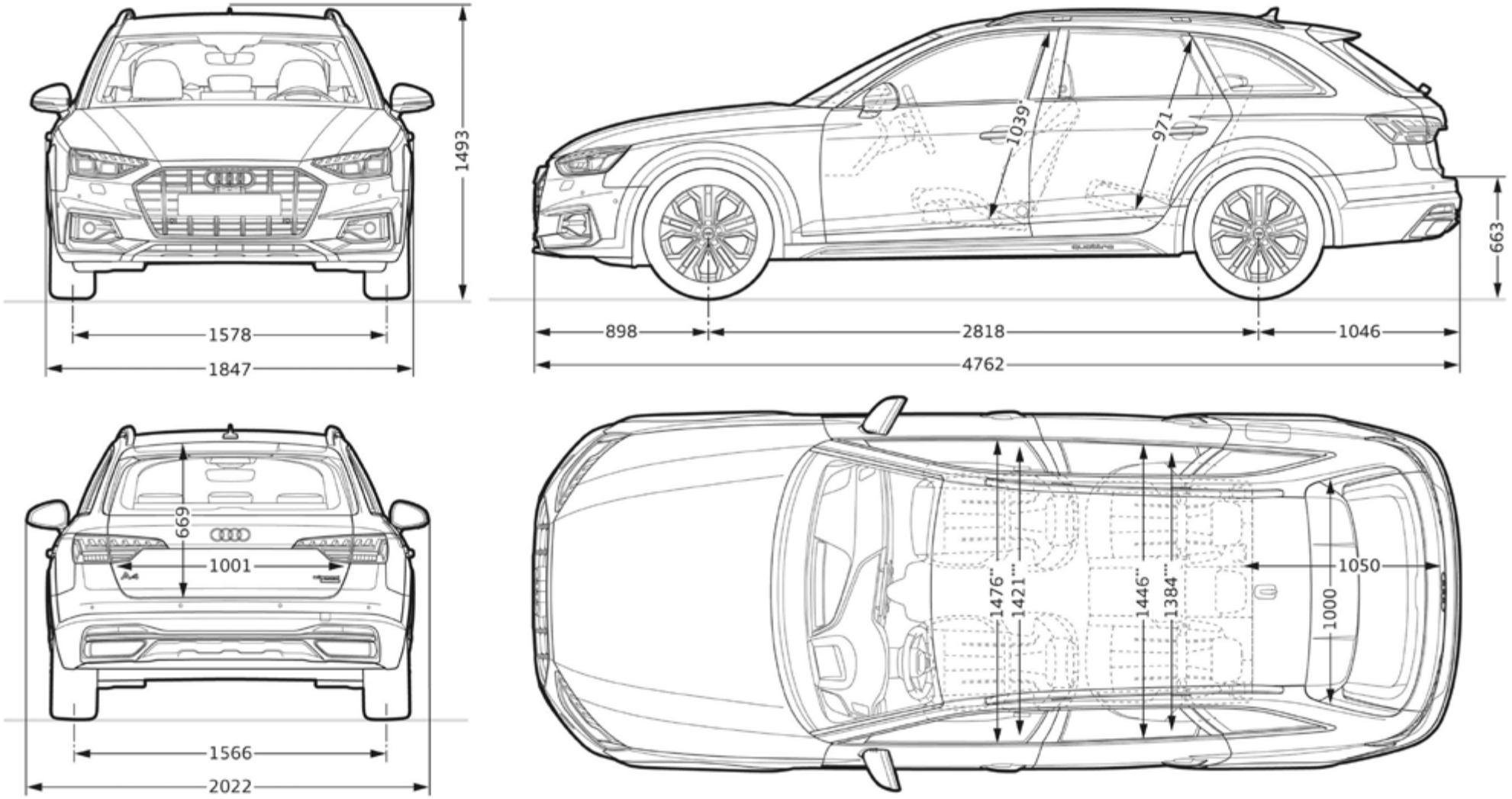

Audi A4 Limousine techniniai duomenys

Variklio tipas	35 TFSI			35 TFSI			40 TFSI			40 TFSI quattro			45 TFSI quattro		
Cilindrai / tūris (cm^3)	4 / 1984			4 / 1984			4 / 1984			4 / 1984			4 / 1984		
Pavarų dėžė, pavaros tipas	6 / manual			7 / S tronic			7 / S tronic			7 / S tronic / quattro			7 / S tronic / quattro		
Maksimali galia, kW/AG	110 / 150			110 / 150			150 / 204			150 / 204			195 / 265		
Maksimalus sukimo momentas, Nm/aps.	270 / 1300 - 3850			270 / 1300 - 3850			320 / 1450 - 4475			320 / 1450 - 4475			370 / 1600 - 4500		
Masės ir talpa															
Nepakrauto automobilio masė, kg	1510			1545			1560			1635			1645		
Maksimali leidžiama bendroji masė, kg	2005			2040			2060			2140			2135		
Maksimali leidžiama stogo apkrova / atraminė apkrova, kg	90 / 80			90 / 80			90 / 80			90 / 80			90 / 80		
Maksimali leidžiama priekabos be stabdžių masė, kg	740			750			750			750			750		
Degalų bako talpa, apytiksliai, l	54			54			54			58			58		
Bagažo skyriaus talpa, l	460			460			460			460			460		
Apsisukimo skersmuo, apytiksliai, m	11.6			11.6			11.6			11.6			11.6		
Eksploatacinės charakteristikos ir sąnaudos															
Maksimalus greitis, km/h	210			210			210			210			250		
Įsibegėjimas 0-100 km s	8.6			8.9			7.1			6.7			5.5		
NEDC degalų sąnaudos, l/100 km	Basis	advanced	S line	Basis	advanced	S line	Basis	advanced	S line	Basis	advanced	S line	Basis	advanced	S line
mieste	8.0-7.6	8.0-7.6	8.0-7.6	7.5-7.2	7.5-7.2	7.5-7.2	7.3-7.1	7.3-7.1	7.3-7.1	7.9-7.5	7.9-7.5	7.9-7.5	9.2-8.9	9.2-8.9	9.2
užmiestyje	5.0-4.6	5.0-4.6	5.0-4.7	5.0-4.6	5.0-4.7	5.0-4.7	5.1-4.8	5.1-4.8	5.1-4.8	5.2-4.8	5.2-4.8	5.2-4.8	5.9-5.6	5.9-5.6	5.9
mišriosios	6.1-5.7	6.1-5.7	6.1-5.8	5.9-5.5	5.9-5.6	7,0-6,1	5.9-5.6	5.9-5.6	5.9-5.6	6.2-5.8	6.2-5.8	6.2-5.8	7.1-6.8	7.1-6.8	7.1
Mišrioji NEDC CO_2 emisija, g/km	139-130	139-131	139-132	135-126	135-127	160-138	135-128	135-128	135-129	141-132	141-132	141-133	163-156	163-156	163
WLTP degalų sąnaudos, l/100 km															
mišriosios	6.9-5.9	6.9-6.0	6.9-6.1	7.0-5.9	7.0-6.1	7.0-6.1	7.0-6.1	7.1-6.1	7.1-6.2	7.1-6.3	7.1-6.3	7.2-6.4	8.3-7.4	8.3-7.4	8.3-7.8
Mišrioji WLTP CO_2 emisija, g/km	156-134	156-137	157-139	160-135	160-138	160-138	160-138	160-139	161-141	162-142	162-142	163-145	189-167	189-167	189-178
Emisijos standartas	Euro 6d-ISC-FCM			Euro 6d-ISC-FCM			Euro 6d-ISC-FCM			Euro 6d-ISC-FCM			Euro 6d-ISC-FCM		

TFSI benzininis variklis su tiesioginiu degalų įpurškimu, turbopripūtimu

TDI dyzelinis variklis su bendrosios magistralės įpurškimo sistema ir turbopripūtimu

quattro nuolatinė visų ratų pavara

S tronic dvigubos sankabos pavarų dėžė

Audi A4 Limousine techniniai duomenys

Variklio tipas	**30 TDI**			**35 TDI**			**40 TDI**			**40 TDI quattro**		
Cilindrai / tūris (cm^3)	4 / 1968			4 / 1968			4 / 1968			4 / 1968		
Pavarų dėžė, pavaros tipas	7 / S tronic			7 / S tronic			7 / S tronic			7 / S tronic / quattro		
Maksimali galia, kW/AG	100 / 136			120 / 163			150 / 204			150 / 204		
Maksimalus sukimo momentas, Nm/aps.	320 / 1500 - 3250			380 / 1500 - 2750			400 / 1750 - 3000			400 / 1750 - 3250		
Masės ir talpa												
Nepakrauto automobilio masė, kg	1565			1570			1565			1665		
Maksimali leidžiama bendroji masė, kg	2090			2095			2100			2160		
Maksimali leidžiama stogo apkrova / atraminė apkrova, kg	90 / 80			90 / 80			90 / 80			90 / 80		
Maksimali leidžiama priekabos be stabdžių masė, kg	750			750			750			750		
Degalų bako talpa, apytiksliai, l	40			40			40			58		
Bagažo skyriaus talpa, l	460			460			460			460		
Apsisukimo skersmuo, apytiksliai, m	11.6			11.6			11.6			11.6		
Eksploatacinės charakteristikos ir sąnaudos												
Maksimalus greitis, km/h	210			210			210			210		
Įsibegėjimas 0-100 km s	9.5			8.2			7.7			6.9		
NEDC degalų sąnaudos, l/100 km	Basis	advanced	S line	Basis	advanced	S line	Basis	advanced	S line	Basis	advanced	S line
mieste	5.2-5.0	5.2-5.0	5.2-5.0	5.1-4.9	5.1-4.9	5.1-4.9	5.5-5.3	5.5-5.3	5.5-5.3	5.6-5.4	5.6-5.4	5.6-5.4
užmiestyje	3.8-3.5	3.8-3.5	3.8-3.6	3.7-3.4	3.7-3.4	3.7-3.5	4.3-4.0	4.3-4.0	4.3-4.1	4.3-3.9	4.3-3.9	4.3-4.0
mišriosios	4.3-4.0	4.3-4.1	4.3-4.1	4.3-4.0	4.3-4.0	4.3-4.0	4.8-4.5	4.8-4.5	4.8-4.5	4.8-4.5	4.8-4.5	4.8-4.5
Mišrioji NEDC CO_2 emisija, g/km	114-106	114-107	114-108	112-104	112-105	112-106	126-118	126-118	126-119	126-118	126-118	126-118
WLTP degalų sąnaudos, l/100 km												
mišriosios	5.4-4.5	5.4-4.6	5.4-4.7	5.4-4.6	5.4-4.7	5.4-4.7	5.8-5.0	5.8-5.0	5.8-5.1	5.8-5.1	5.8-5.1	5.8-5.2
Mišrioji WLTP CO_2 emisija, g/km	141-119	141-121	141-123	142-119	142-122	143-124	152-131	152-131	152-133	152-133	152-133	152-135
Emisijos standartas	Euro 6d-ISC-FCM			Euro 6d-ISC-FCM			Euro 6d-ISC-FCM			Euro 6d-ISC-FCM		

TFSI benzininis variklis su tiesioginiu degalų įpurškimu, turbopripūtimu

TDI dyzelinis variklis su bendrosios magistralės įpurškimo sistema ir turbopripūtimu

quattro nuolatinė visų ratų pavara

S tronic dvigubos sankabos pavarų dėžė

Audi A4 Avant techniniai duomenys

Variklio tipas	35 TFSI			35 TFSI			40 g-tron			40 TFSI			40 TFSI quattro		
Cilindrai / tūris (cm^3)	4 / 1984			4 / 1984			4 / 1984			4 / 1984			4 / 1984		
Pavarų dėžė, pavaros tipas	6 / manual			7 / S tronic			7 / S tronic			7 / S tronic			7 / S tronic / quattro		
Maksimali galia, kW/AG	110 / 150			110 / 150			125 / 170			150 / 204			150 / 204		
Maksimalus sukimo momentas, Nm/aps.	270 / 1300 - 3850			270 / 1300 - 3850			270 / 1650-4400			320 / 1450 - 4475			320 / 1450 - 4475		
Masės ir talpa															
Nepakrauto automobilio masė, kg	1560			1595			1665			1610			1675		
Maksimali leidžiama bendroji masė, kg	2085			2115			2140			2140			2200		
Maksimali leidžiama stogo apkrova / atraminė apkrova, kg	90 / 80			90 / 80			90 / 80			90 / 80			90 / 80		
Maksimali leidžiama priekabos be stabdžių masė, kg	750			750			750			750			750		
Degvielas tvertnes ietilpība, aptuveni, l (CNG tvertnes ietilpība kg)	54			54			7 (17.3)			54			58		
Bagažo skyriaus talpa, l	495 / 1495			495 / 1495			415 / 1415			495 / 1495			495 / 1495		
Apsisukimo skersmuo, apytiksliai, m	11.6			11.6			11.6			11.6			11.6		
Eksploatacinės charakteristikos ir sąnaudos															
Maksimalus greitis, km/h	210			210			210			210			210		
Įsibegėjimas 0-100 km s	8.9			9.2			8.4			7.3			6.9		
NEDC degalų sąnaudos, l/100 km	Basis	advanced	S line	Basis	advanced	S line	Basis	advanced	S line	Basis	advanced	S line	Basis	advanced	S line
mieste	8.0-7.7	8.0-7.7	8.0-7.7	7.5-7.2	7.5-7.2	7.5-7.2	5.4-5.2	5.4-5.2	5.4-5.2	7.4-7.1	7.4-7.1	7.4-7.1	7.9-7.6	7.9-7.6	7.9-7.6
užmiestyje	5.1-4.7	5.1-4.7	5.1-4.8	5.1-4.7	5.1-4.8	5.1-4.8	3.3-3.1	3.3-3.1	3.3-3.1	5.3-4.9	5.3-4.9	5.3-4.9	5.4-4.9	5.4-4.9	5.4-5.0
mišriosios	6.2-5.8	6.2-5.8	6.2-5.8	6.0-5.6	6.0-5.7	6.0-5.7	4.1-3.9	4.1-3.9	4.1-3.9	6.0-5.7	6.0-5.7	6.0-5.7	6.3-5.9	6.3-5.9	6.3-5.9
Mišrioji NEDC CO_2 emisija, g/km	141-132	141-133	141-134	137-129	137-129	137-130	111-105	111-105	111-106	138-130	138-130	138-131	144-134	144-134	144-135
WLTP degalų sąnaudos, l/100 km															
mišriosios	7.1-6.1	7.1-6.2	7.1-6.3	7.3-6.2	7.3-6.3	7.0-6.1	5.0-4.3	5.0-4.4	5.0-4.5	7.3-6.3	7.3-6.3	7.3-6.3	7.4-6.4	7.4-6.4	7.4-6.5
Mišrioji WLTP CO_2 emisija, g/km	161-139	161-141	161-144	165-141	165-143	160-138	135-119	135-121	135-123	165-143	166-143	166-143	168-146	168-146	169-148
Emisijos standartas	Euro 6d-ISC-FCM			Euro 6d-ISC-FCM			Euro 6d-TEMP-EVAP-ISC			Euro 6d-ISC-FCM			Euro 6d-ISC-FCM		

TFSI benzininis variklis su tiesioginiu degalų įpurškimu, turbopripūtimu

TDI dyzelinis variklis su bendrosios magistralės įpurškimo sistema ir turbopripūtimu

CNG suslėgtos gamtinės dujos – suslėgtos formos gamtinės dujos

quattro nuolatinė visų ratų pavara

S tronic dvigubos sankabos pavarų dėžė

Audi A4 Avant techniniai duomenys

Variklio tipas	45 TFSI quattro			30 TDI			35 TDI			40 TDI			40 TDI quattro		
Cilindrai / tūris (cm^3)	4 / 1984			4 / 1968			4 / 1968			4 / 1968			4 / 1968		
Pavarų dėžė, pavaros tipas	7 / S tronic / quattro			7 / S tronic			7 / S tronic			7 / S tronic			7 / S tronic / quattro		
Maksimali galia, kW/AG	195 / 265			100 / 136			120 / 163			150 / 204			150 / 204		
Maksimalus sukimo momentas, Nm/aps.	370 / 1600 - 4500			320 / 1500 - 3250			380 / 1500 - 2750			400 / 1750 - 3000			400 / 1750 - 3250		
Masės ir talpa															
Nepakrauto automobilio masė, kg	1685			1610			1615			1615			1700		
Maksimali leidžiama bendroji masė, kg	2195			2160			2165			2170			2230		
Maksimali leidžiama stogo apkrova / atraminė apkrova, kg	90 / 80			90 / 80			90 / 80			90 / 80			90 / 80		
Maksimali leidžiama priekabos be stabdžių masė, kg	750			750			750			750			750		
Degvielas tvertnes ietilpība, aptuveni, l (CNG tvertnes ietilpība kg)	58			40			40			40			58		
Bagažo skyriaus talpa, l	495 / 1495			495 / 1495			495 / 1495			495 / 1495			495 / 1495		
Apsisukimo skersmuo, apytiksliai, m	11.6			11.6			11.6			11.6			11.6		
Eksploatacinės charakteristikos ir sąnaudos															
Maksimalus greitis, km/h	250			210			210			210			210		
Įsibegėjimas 0-100 km s	5.7			9.8			8.5			7.9			7.1		
NEDC degalų sąnaudos, l/100 km	Basis	advanced	S line	Basis	advanced	S line	Basis	advanced	S line	Basis	advanced	S line	Basis	advanced	S line
mieste	9.2-9.0	9.2-9.0	9.2	5.3-5.0	5.3-5.0	5.3-5.0	5.2-4.9	5.2-5.0	5.2-5.0	5.6-5.4	5.6-5.4	5.6-5.4	5.7-5.4	5.7-5.4	5.7-5.4
užmiestyje	6.1-5.7	6.1-5.7	6.1-6.0	4.0-3.6	4.0-3.6	4.0-3.7	3.8-3.5	3.8-3.6	3.8-3.6	4.6-4.2	4.6-4.2	4.6-4.3	4.4-4.0	4.4-4.0	4.4-4.1
mišriosios	7.2-6.9	7.2-6.9	7.2	4.4-4.1	4.4-4.2	4.4-4.2	4.3-4.0	4.3-4.1	4.3-4.1	5.0-4.7	5.0-4.7	5.0-4.7	4.9-4.5	4.9-4.5	4.9-4.6
Mišrioji NEDC CO_2 emisija, g/km	166-157	166-157	166-165	117-109	117-109	117-110	114-106	114-108	114-108	131-123	131-123	131-123	128-120	128-120	128-120
WLTP degalų sąnaudos, l/100 km															
mišriosios	8.6-7.6	8.6-7.6	8.6-8.0	5.6-4.7	5.6-4.8	5.6-4.9	5.9-5.1	5.9-5.2	5.9-5.2	6.0-5.2	6.0-5.2	6.0-5.3	6.0-5.2	6.0-5.2	6.0-5.3
Mišrioji WLTP CO_2 emisija, g/km	195-172	195-172	195-183	146-124	146-126	147-128	154-133	154-135	154-137	157-136	157-136	158-138	157-137	157-137	158-139
Emisijos standartas	Euro 6d-ISC-FCM			Euro 6d-ISC-FCM			Euro 6d-ISC-FCM			Euro 6d-ISC-FCM			Euro 6d-ISC-FCM		

TFSI benzininis variklis su tiesioginiu degalų įpurškimu, turbopripūtimu

TDI dyzelinis variklis su bendrosios magistralės įpurškimo sistema ir turbopripūtimu

CNG suslėgtos gamtinės dujos – suslėgtos formos gamtinės dujos

quattro nuolatinė visų ratų pavara

S tronic dvigubos sankabos pavarų dėžė

Audi A4 allroad techniniai duomenys

Variklio tipas	**45 TFSI quattro**	**40 TDI quattro**
Cilindrai / tūris (cm^3)	4 / 1984	4 / 1968
Pavarų dėžė, pavaros tipas	7 / S tronic / quattro	7 / S tronic / quattro
Maksimali galia, kW/AG	195 / 265	150 / 204
Maksimalus sukimo momentas, Nm/aps.	370 / 1600 - 4500	400 / 1750 - 3250
Masės ir talpa		
Nepakrauto automobilio masė, kg	1705	1720
Maksimali leidžiama bendroji masė, kg	2220	2250
Maksimali leidžiama stogo apkrova / atraminė apkrova, kg	90 / 80	90 / 80
Maksimali leidžiama priekabos be stabdžių masė, kg	750	750
Degalų bako talpa, apytiksliai, l	58	58
Bagažo skyriaus talpa, l	495 / 1495	495 / 1495
Apsisukimo skersmuo, apytiksliai, m	11.7	11.6
Eksploatacinės charakteristikos ir sąnaudos		
Maksimalus greitis, km/h	250	232
Įsibegėjimas 0-100 km s	5.8	7.3
NEDC degalų sąnaudos, l/100 km		
mieste	9.3-9.1	5.7-5.6
užmiestyje	6.2-6.0	4.5-4.3
mišriosios	7.3-7.2	4.9-4.8
Mišrioji NEDC CO_2 emisija, g/km	168-164	130-126
WLTP degalų sąnaudos, l/100 km		
mišriosios	8.6-8.0	6.0-5.6
Mišrioji WLTP CO_2 emisija, g/km	194-182	157-146
Emisijos standartas	Euro 6d-ISC-FCM	

TFSI benzininis variklis su tiesioginiu degalų įpurškimu, turbopripūtimu

TDI dyzelinis variklis su bendrosios magistralės įpurškimo sistema ir turbopripūtimu

quattro nuolatinė visų ratų pavara

Padangų parametrų klasifikacija

Lentelėje Jūs rasite Audi A4 Limousine, Audi A4 Avant bei Audi A4 allroad quattro skirtingų padangų dydžių degalų naudojimo efektyvumo klasės, sukibimo su šlapia danga klasės ir išorinio riedėjimo triukšmo klasės diapazonus.

Paaiškinimai

Degalų naudojimo efektyvumas

Padangų degalų naudojimo efektyvumo klasė kinta priklausomai nuo pasipriešinimo riedėjimui tarp šių klasifikacijų:

- A – efektyviausios padangos, kurios taupo degalus.
- E – mažiausiai efektyvios padangos, kurios sąlygoja didžiausias degalų sąnaudas.

Sukibimas su šlapia danga

Sukibimo su šlapia danga klasė teikia informaciją apie stabdymo šlapiomis oro sąlygomis savybes ir siekia nuo

- A (didžiausias saugumas) iki
- E (mažiausias saugumas).

Riedėjimo triukšmas

Padangų riedėjimo triukšmas arba išorinio triukšmo lygis matuojamas decibelais (dB) ir nurodomas skaičiumi vietoje XY. Papildomai riedėjimo triukšmas suskirstomas į tris pakopas – A, B ir C.

Sukibimas su sniegu

Šiuo ženklu pažymėtos padangos yra tinkamos naudoti ekstremaliomis sniego sąlygomis.

Sukibimas su ledu

Šiuo ženklu pažymėtos padangos apskaičiuotos kelio paviršiams su ledo sluoksniu arba kietai sniego dangai. Dygliuotos padangos apskaičiuotos kelio paviršiams su ledo sluoksniu arba kietai sniego dangai ir turėtų būti naudojamos tik labai sunkiomis oro sąlygomis (pvz., žemos temperatūros sąlygomis). Dygliuotų padangų naudojimas mažiau sunkiomis oro sąlygomis (pvz., drėgmės arba aukštesnės temperatūros sąlygomis) gali sąlygoti, ypač sukibimo su šlapia danga, valdomumo ir nusidėvėjimo atžvilgiu, mažesnį pajėgumą.

Kiti nurodymai: degalų sąnaudos gali būti ženkliai sumažinamos, taikant aplinką tausojantį vairavimo stilių. Norint pagerinti degalų naudojimo efektyvumą ir sukibimą su šlapia danga, reikia reguliariai tikrinti slėgį padangose. Visuomet turi būti atsižvelgiama į sustojimo kelią.

Išsamesnės informacijos Jūs rasite adresu:
https://www.audi.lt/lt/web/lt/innovation/important-info/eu-tyre-label.html

Modelis	Padangos dydis	Degalų naudojimo efektyvumo klasė	Sukibimo su šlapia danga klasė	Išorinio riedėjimo triukšmo klasė dB		Sukibimas su sniegu	Sukibimas su ledu
A4 Limousine	205/60 R 16	B	B-A	72-68	B-A	-	-
	225/50 R 17	C-B	B-A	72-68	B-A	-	-
	225/55 R 17	C	A	71-69	B	-	-
	245/40 R 18	D-B	B-A	72-70	B	-	-
	245/45 R 18	D-C	A	71	B	-	-
	245/35 R 19	E-D	B-A	73-67	B-A	-	-
	245/40 R 19	D	A	72	B	-	-
	255/35 R 19	D-C	B-A	73-66	B-A	-	-
A4 Avant	205/60 R 16	B	B-A	72-68	B-A	-	-
	225/50 R 17	C-B	B-A	72-68	B-A	-	-
	225/55 R 17	C	A	71-69	B	-	-
	245/40 R 18	D-B	B-A	72-70	B	-	-
	245/45 R 18	D-C	A	71	B	-	-
	245/35 R 19	E-D	B-A	73-67	B-A	-	-
	245/40 R 19	D	A	72	B	-	-
	255/35 R 19	D-C	B-A	73-66	B-A	-	-
A4 allroad quatro	225/50 R 17	C-B	B-A	72-68	B-A	-	-
	225/55 R 17	C	A	71-69	B	-	-
	245/40 R 18	D-B	B-A	72-70	B	-	-
	245/45 R 18	D-C	A	71	B	-	-
	245/35 R 19	E-D	B-A	73-67	B-A	-	-
	245/40 R 19	D	A	72	B	-	-
	255/35 R 19	D-C	B-A	73-66	B-A	-	-

Nurodymai: Tikslingas tam tikrų padangų gaminių užsakymas dėl logistinių ir techninių gamybos priežasčių nėra įmanomas. Išsamesnės informacijos apie padangų parametrus Jūs gausite Jūsų Audi partnerio įmonėje.

Audi A4 priedai

Bagažo skyriaus padėklas

Ištobulinta jūsų bagažo skyriaus apsauga. Patvarus, plaunamas. Naujas kraštelis dar patikimiau sulaiko skysčius ir purvą.

99 EUR

Ventilių dangteliai su Audi logotipu

30 EUR

Grindų kilimėliai visiems orams

Visiems orams skirti grindų kilimėliai idealiai atitinka jūsų Audi A4 grindų kontūrą. Perdirbami. Ant priekinių kilimėlių – kontrastuojančios spalvos išskirtinis A4 logotipas. Iškilus nugarėlės raštas ir tvirtinimo taškai grindyse užtikrina, kad jie tvirtai laikysis vietoje.

Priekinis komplektas **61 EUR**
Galinis komplektas **47 EUR**

Audi vaiko kėdutė

15-36 kg svorio arba 4-12 metų amžiaus vaikams. Tvirtinama trijose vietose tvirtinamu automobilio saugos diržu arba ISOFIX tvirtinimo taškuose.

Spalva: Misano juoda/raudona

438 EUR

Kaina EUR su PVM

Audi A4 priedai

Drabužių pakabas priekiniam galvos atlošui

Pakabo spalva dera su automobilio interjeru. Lengvai montuojamas prie apskritų formų atlošo. Puikiai tinka kostiumams. Drabužiai kabo laisvai, bet yra gabenami saugiai.

Pastaba: Netinkamas naudoti su elektriniais ir stačiakampiais galvos atlošais.

34 EUR

Stogo skersiniai

Išplėskite transportavimo gaimybes su originaliu Audi transportovimo įtaisu. Prie jo lengvai tvirtinami dviračių, slidžių ir snieglenčių, net baidarių stovai. Laikančiosioms kojelėms, apsauginiams antgaliams ir apdailos detalėms naudojamas senėjimui atsparus plastikas; mechaninės dalys pagamintos iš aukščiausios kokybės metalu dengtų plieno lakštų. Rakinamas su apsauga nuo vagių. Patikrintas Audi City-Crash testais.

309 EUR

Slidžių/snieglentės ir bagažo dėžė

Naujas, geresne aerodinamika ir sportiškesne išvaizda pasižymintis Audi dizainas – bekniedę juodą stogo dėžę puošia tik chromuoti Audi žiedai. Rakinama, atsidaranti iš abiejų pusių, tad pakrauti ir iškrauti daiktus lengva. Vidinė rankenėlė uždarymui. Paprastai ir greitai tvirtinima, su suspaudimo ribojimu. Orientuota į priekį – palengvina pasiekti bagažą. Maksimalus leidžiamas svoris: 75 kg. Išmatavimai: 2130x860x380 mm.

1 026 EUR

Kaina EUR su PVM

Audi A4 priedai

LED Audi žiedai prieduryje

Priedurio LED apšvietimas – tai patobulinta standartinių pasitinkančių šviesų versija, pasižyminti išraiškingu logotipo atvaizdavimu ir ryškesne šviesa.

modeliams su standartiniu halogeniniu priedurio apšvietimu

145 EUR

Espreso kavos automatas

Mėgaukitės kava, neišlipdami iš savo automobilio. Kompaktiškas, funkcionalus ir lengvai naudojamas.

277 EUR

Verslo krepšys, verslo lagaminas

Verso krepšys – tai pilnavertis nešiojamojo kompiuterio dėklas, puikiai įsikomponuojantis pačiame automobilyje. Jame telpa 15″ kompiuteris ir daugybė kitų daiktų, kuriems skirti atitinkami skyreliai.

151 EUR

USB laidas

USP laidas, skirtas naudoti Audi Phone dėžute ir/ar universaliu telefono laikikliu. Telefonams su Apple Lightning jungtimi.

45 EUR

Kaina EUR su PVM

Kontaktai

Kauno Audi centras
Audi Sport dileris

Chemijos g. 8, Kaunas
+370 37467467
audi@autojuta.lt
www.kaunoaudicentras.audi.lt

Møller Auto Keturi žiedai
Audi Sport dileris

Ukmergės g. 252, Vilnius
+370 52388011
audi@moller.lt
www.mollerautovilnius.audi.lt

Klaipėdos Audi centras

Šilutės pl. 50, Klaipėda
+370 61258526
info@klasera.lt
www.klaipedosaudicentras.audi.lt