e-tron

Audi Vorsprung durch Technik

Satura rādītājs

Cenas

Standarta aprīkojums

5 Riteņi / diski
6 Gaismas
6 Spoguļi
6 Slēgšanas sistēmas
6 Stiklojums
7 Ārējās apdares aprīkojums
7 Sēdekļi / sēdekļu komforts
8 Salona apdares aprīkojums
9 MMI un navigācijas sistēmas
9 Palīdzības un drošības sistēmas
10 Tehnoloģijas / balstiekārta

Papildu aprīkojums

11 Krāsojums
12 Riteņu diski / riepas
15 Balstiekārta / bremzes
15 Sēdekļi
16 Sēdēšanas komforts
17 Sēdekļu apdare / ādas apdares pakas
19 Salona dekoratīvā apdare
19 Stūres / vadības elementi
20 MMI un navigācijas sistēmas
20 Radio un TV sistēmas
20 Telefoni / komunikāciju sistēmas
21 Palīdzības un drošības sistēmas
22 Tehnoloģija un drošības sistēmas
23 Gaismas
24 Jumta sistēmas
24 Kondicionēšanas sistēmas
24 Bagāžas nostiprināšanas un glabāšanas sistēmas
25 Slēgšanas sistēmas
25 Spoguļi
26 Stiklojums
26 Papildu ārējās apdares aprīkojums
27 Papildu salona apdares aprīkojums
27 Pagarinātā garantija
28 Aprīkojuma / dizaina pakas

Oriģinālie aksesuāri

Izmēri

Tehniskie dati

Kontakti

Audi e-tron cenas

Modelis	Aprīkojuma līnija	Dzinēja jaudas apzīmējums	Akumulatora energoietilpība / piedziņas veids	Dzinēja jauda max kW (Boost režīms)	EUR ar PVN EUR bez PVN	Reģistrācija EUR ar PVN
GENABE	e-tron	50 quattro	71 kWh / quattro	230	**73 100** 60 413	150
GENAAE	e-tron	55 quattro	95 kWh / quattro	300	**85 100** 70 331	150
GENBBE	e-tron advanced	50 quattro	71 kWh / quattro	230	**75 900** 62 727	150
GENBAE	e-tron advanced	55 quattro	95 kWh / quattro	300	**86 800** 71 736	150
GENCBE	e-tron S line	50 quattro	71 kWh / quattro	230	**76 600** 63 306	150
GENCAE	e-tron S line	55 quattro	95 kWh / quattro	300	**88 450** 73 099	150

Detalizēta tehniskā informācija pieejama šeit.

Cenās ietilpst automašīnas piegāde, pirmspārdošanas serviss, brīdinājuma trīsstūris, ugunsdzēšamais aparāts un pirmās palīdzības komplekts. Uzrādītās cenas, komplektācijas un papildaprīkojuma klāsts ir informatīva rakstura un var tikt mainīts bez iepriekšēja brīdinājuma. Aktuālāko informāciju iespējams iegūt pie Audi pārstāvjiem Latvijā.

Cenas spēkā no 16.05.2022.

Audi e-tron Sportback cenas

Modelis	Aprīkojuma līnija	Dzinēja jaudas apzīmējums	Akumulatora energoietilpība / piedziņas veids	Dzinēja jauda max kW (Boost režīms)	EUR ar PVN EUR bez PVN	Reģistrācija EUR ar PVN
GEAABE	e-tron Sportback	50 quattro	71 kWh / quattro	230	**75 650** 62 521	150
GEAAAE	e-tron Sportback	55 quattro	95 kWh / quattro	300	**87 650** 72 438	150
GEABBE	e-tron Sportback advanced	50 quattro	71 kWh / quattro	230	**78 400** 64 793	150
GEABAE	e-tron Sportback advanced	55 quattro	95 kWh / quattro	300	**89 350** 73 843	150
GEACBE	e-tron Sportback S line	50 quattro	71 kWh / quattro	230	**79 000** 65 289	150
GEACAE	e-tron Sportback S line	55 quattro	95 kWh / quattro	300	**91 000** 75 207	150

Detalizēta tehniskā informācija pieejama šeit.

Cenās ietilpst automašīnas piegāde, pirmspārdošanas serviss, brīdinājuma trīsstūris, ugunsdzēšamais aparāts un pirmās palīdzības komplekts. Uzrādītās cenas, komplektācijas un papildaprīkojuma klāsts ir informatīva rakstura un var tikt mainīts bez iepriekšēja brīdinājuma. Aktuālāko informāciju iespējams iegūt pie Audi pārstāvjiem Latvijā.

Cenas spēkā no 16.05.2022.

Standarta aprīkojums

Riteņi / diski		Kods	e-tron	e-tron advanced	e-tron S line
Vieglmetāla diski, 5-spieķu "Aero" dizains ar grafisku rakstu 8.5 J x 19, riepas 255/55 R19		40V	s	o	o
Vieglmetāla diski, 5-spieķu dizains, 9 J x 20, riepas 255/50 R20		42G	o	s	o
Vieglmetāla diski, 5 spieķu " Dynamic" dizains, kontrastējoši pelēki, daļēji pulēti, 9 J x 20, riepas 255/50 R20		F08	o	o	s
Riteņu skrūves ar slepeno atslēgu un skrūvju brīvkustības noteikšanu		1PR	s	s	s
Riepu remonta komplekts		1G8	s	s	s
Riepu spiediena kontrole		7K1	s	s	s

s = standartā – = nav pieejams o = papildu aprīkojums

Standarta aprīkojums

Gaismas	Kods	e-tron	e-tron advanced	e-tron S line
LED priekšējie lukturi	8IY	s	s	s
LED aizmugurējie lukturi		s	s	s
Gaismas un lietus sensors		s	s	s
Salona apgaismojuma paka	QQ0	s	s	s
Spoguļi				
Elektriski regulējami un apsildāmi ārējie atpakaļskata spoguļi	6XD	s	s	s
Ārējo atpakaļskata spoguļu korpusi virsbūves krāsā	6FA	s	s	s
Salona atpakaļskata spogulis bez rāmja ar automātisku aptumšošanos	4L6	s	s	s
Slēgšanas sistēmas				
Ražotāja pretaizdzīšanas signalizācija	PG2	s	s	s
Elektriski atverams un aizverams bagāžas nodalījuma vāks	4E7	s	s	s
Stiklojums				
Siltumu aizturošs vējstikls	4GF	s	s	s
Siltumu aizturošs aizmugurējais un sānu stikli	4KC	s	s	s

s = standartā – = nav pieejams o = papildu aprīkojums

Standarta aprīkojums

Ārējās apdares aprīkojums	Kods	e-tron	e-tron advanced	e-tron S line
Hromētas dekoratīvās līstes ap logiem	4ZB	s	s	s
Bamperi nekrāsoti, ar antracīta pelēku virsmu	2K0	s	-	-
Bamperi "advanced", ar kontrasta krāsas virsmu	2K5	-	s	-
Bamperi "S line", pilns krāsojums	2K7	-	-	s
Priekšējo un aizmugurējo buferu apakšējā daļa "selenite silver" krāsā	-	s	s	s
Sēdekļi / sēdekļu komforts				
"Effect" auduma salona apdare	N2M	s	s	s
Standarta sēdekļi priekšā	Q1A	s	s	s
Priekšējo sēdekļu manuālā regulācija	3L3	s	s	s
Trīs sēdvietas aizmugurē, atzveltnes nolokāmas proporcijā 40:20:40 ar centrālo rokas balstu		s	s	s
ISOFIX bērnu sēdeklīšu stiprinājums aizmugurējiem sēdekļiem ar "Top Tether" stiprinājumu	3B3	s	s	s
Priekšējais centrālais rokas balsts	6E1	s	s	s

s = standartā – = nav pieejams o = papildu aprīkojums

Standarta aprīkojums

Salona apdares aprīkojums	Kods	e-tron	e-tron advanced	e-tron S line
Multifunkcionāla 2-spieķu stūre ar ādas apdari, iespēja pārslēgt pārnesumus pie stūres	2ZQ	s	s	s
Dekoratīvā salona apdare: Graphite Grey pelēkā krāsā	5MA	s	s	s
Augšējā instrumenta paneļa apdare ar mākslīgo ādu	7HA	s	s	s
Vadības pogas matēti melnā krāsā	GS0	s	s	s
Automātiska klimata kontroles sistēma divu zonu	9AK	s	s	s
Autonomā klimata kontroles sistēma	GA1	s	s	s
Auduma griestu apdare: Moon Silver pelēkā krāsā	6NJ	s	s	s
Auduma paklājiņi priekšā un aizmugurē	0TD	s	s	s
Bagāžas nodalījuma pārsegs	3U4	s	s	s
Durvju sliekšņi ar alumīnija apdari	7M1	s	s	-
Durvju sliekšņi ar alumīnija apdari, apgaismoti, ar S logo priekšā	VT5	o	o	s

s = standartā – = nav pieejams o = papildu aprīkojums

Standarta aprīkojums

MMI un navigācijas sistēmas	Kods	e-tron	e-tron advanced	e-tron S line
Audi virtuālā vadītāja informācijas sistēma ar 12.3 collu digitālo ekrānu	9S8	s	s	s
MMI radio plus ar MMI touch response: skārienjūtīgs krāsainais displejs (izmērs 10.1″), 1 SD karšu lasītājs, 2 USB ar uzlādes un datu pārraides funkciju	I8T+UF7	s	s	s
MMI kontroles bloks ar MMI touch response: skārienjūtīgs krāsainais displejs (izmērs 8,6″) ar gaisa kondicionēšanas funkciju kontroli un teksta ievades lauku		s	s	s
MMI navigācijas sistēma Plus	7UG	s	s	s
Bluetooth interfeiss	9ZX	s	s	s
Audi skaņas sistēma	9VD	s	s	s
Audi connect pakalpojums Navigation & Infotainment	EL3	s	s	s
Audi connect attālinātie pakalpojumi "Emergency Call & Service"	IW3	s	s	s
Digitālo radio signālu uztveršana	QV3	s	s	s
Palīdzības un drošības sistēmas				
Pilna izmēra drošības spilveni, priekšējā pasažiera gaisa spilvena deaktivizācijas slēdzis	4UF	s	s	s
Priekšējie un aizmugurējie sānu un galvas drošības spilveni	4X3	s	s	s
Braukšanas joslas uzturēšas brīdinājums "Line departure warning"	6I3	s	s	s
Cruise control - automātiska ātruma uzturēšanas ierīce ar ātruma ierobežotāju	8T6	s	s	s
Optiskais parkošanās palīgs priekšā un aizmugurē	9X9	s	s	s

s = standartā – = nav pieejams o = papildu aprīkojums

Standarta aprīkojums

Palīdzības un drošības sistēmas	Kods	e-tron	e-tron advanced	e-tron S line
Vadītāja noguruma detektors		s	s	s
Audi pre sense bāzes versija	7W1	s	s	s
"Audi pre sense front" drošības sistēma	6K8	s	s	s
Akustisks transportlīdzekņa pārvietošanās signāls	GM4	s	s	s
Tehnoloģijas / balstiekārta				
Adaptīvā pneimatiskā balstiekārta	1BK	s	s	o
Adaptīvā pneimatiskā balstiekārta - Sport	2MB	o	o	s
Audi drive select ar Efficiency režīmu		s	s	s
Elektromehāniskais stūres pastiprinātājs Servotronic	QZ7	s	s	s
Elektroniskā stabilizācijas kontroles sistēma (ESC)		s	s	s
Uzlādes iekārta "e-tron compact" - uzlādes jauda līdz 11kW, 4.5m garš kabelis uzlādei mājsaimniecībās un publiskajās uzlādes stacijās*	NW1	s	s	s
Mode 3 uzlādes kabelis, 22kW uzlādei publiskajās maiņstrāvas uzlādes stacijās**	76H	s	s	s

*Uzlādes kapacitāte ir atkarīga no izmantotā savienotāja tipa, pieejamā sprieguma valstī, pieejamā fāžu skaita elektrotīklā un klienta mājas instalācijas. Individuālos gadījumos tā var būt zemāka.

**Strāvas kabelis ar industriālo kontaktligzdu un uzlādes sistēmas iekārta ir savstarpēji saderīgas. Izmantojot cita tipa kontaktligzdu, tas var novest pie uzlādes kapacitātes samazinājuma.

s = standartā – = nav pieejams o = papildu aprīkojums

Papildu aprīkojums

Krāsojums	Kods	e-tron	e-tron advanced	e-tron S line
		Cena EUR ar PVN		
Pamatkrāsa - Brilliant Black	A2A2	0	0	0
Metallic vai pearl effect krāsojums		1 132	1 132	1 132
Audi exclusive krāsojums	Q0Q0	4 076	4 076	4 076
Pilns krāsojums ietver: apakšējās malas priekšējā un aizmugurējā buferī, riteņu arku apdari	VJ1	-	396	-
Bamperi "S line", ar kontrasta krāsas virsmu	2K8	-	-	396

Pamatkrāsa Brilliant Black A2A2		Audi exclusive krāsas Q0Q0		Metallic krāsojums Navarra Blue 2D2D			x	x	x
Metallic krāsojums Glacier White 2Y2Y		Metallic krāsojums Myth Black 0E0E		Metallic krāsojums Floret Silver L5L5			x	x	x
Metallic krāsojums Galaxy Blue S1S1		Metallic krāsojums Manhattan Gray H1H1		Metallic krāsojums Typhoon Gray 2L2L			x	x	-
Metallic krāsojums Plasma Blue 3D3D tikai e-tron SB		Pearl effect krāsojums Daytona Grey 6Y6Y	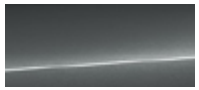				-	-	x

Papildu aprīkojums

Riteņu diski / riepas		Kods	e-tron	e-tron advanced	e-tron S line
			Cena EUR ar PVN		
Vieglmetāla diski, 5-spieķu "Aero" dizains ar grafisku rakstu 8.5 J x 19, riepas 255/55 R19		40V	s	0	0
Vieglmetāla diski, 5 spieķu dizains, 9 J x 20, riepas 255/50 R20		42G	907	s	0
Vieglmetāla diski, 5 spieķu " Dynamic" dizains, kontrastējoši pelēki, daļēji pulēti, 9 J x 20, riepas 255/50 R20		F08	1 076	169	s
Audi Sport vieglmetāla diski, 5 dubultspieķu dizains " Edge" dizains, matēta titanium krāsā, 9 J x 20, riepas 255/50 R20		CN7	1 812	906	737

Papildu aprīkojums

Riteņu diski / riepas		Kods	e-tron	e-tron advanced	e-tron S line
			Cena EUR ar PVN		
Kalti vieglmetāla diski, 5 spieķu " Turbine" dizains, kontrastējoši pelēki, daļēji pulēti, 9.5J x 21, riepas 265/45 R21		F48	2 094	1 188	1 019
Kalti vieglmetāla diski, 15 spieķu dizains, kontrastējoši pelēki, daļēji pulēti, 9.5 J x 21, riepas 265/45 R21		F49	2 094	1 188	1 019
Audi Sport vieglmetāla diski, 5 spieķu V "Star" dizains, platinum krāsā, 9.5 J x 21, riepas 265/45 R21		F51	2 434	1 528	1 359
Audi Sport vieglmetāla diski, 5 spieķu V "Star" dizains, melnā krāsā, 9.5 J x 21, riepas 265/45 R21		F50	2 434	1 528	1 359

Papildu aprīkojums

Riteņu diski / riepas		Kods	e-tron	e-tron advanced	e-tron S line
			Cena EUR ar PVN		
Kalti vieglmetāla diski, 5 spieķu "turbine" dizains, spīdīgi melni, daļēji pulēti, 9.5Jx21, riepas 265/45 R21		47B	2 208	1 301	1 132
Audi Sport vieglmetāla diski, 10 spieķu "Rotor" dizains, melni, daļēji pulēti, 9.5 J x 21, riepas 265/45 R21		42P	2 434	1 528	1 359
Audi Sport vieglmetāla diski, 5 spieķu dizains, titāna pelākā krāsā, daļēji pulēti, 9.5J x 22, riepas 265/40 R22		54L	3 271	2 365	2 196
Riepu spiediena kontroles sistēma, paplašināta versija		7K3	340	340	340
Pagaidu rezerves ritenis		3F1	357	357	357

Papildu aprīkojums

	Kods	e-tron	e-tron advanced	e-tron S line
Balstiekārta / bremzes		Cena EUR ar PVN		
Adaptīvā pneimatiskā balstiekārta Elektroniski kontrolēta pneimatiskā balstiekārta ar nepārtraukti mainīgu adaptīvu amortizāciju visiem četriem riteņiem. Braukšanas augstums un amortizēšana tiek regulēta automātiski.	1BK	s	s	284
Adaptīvā pneimatiskā balstiekārta "Sport" Izbaudi dinamiskus pamatiestatījumus adaptīvajai amortizēšanas sistēmai.	2MB	284	284	s
Bremžu supporti krāsoti oranži	PC2	453	453	453
Sēdekļi				
Standarta sēdekļi priekšā ar manuālu sēdekļa augstuma, pozīcijas uz priekšu/aizmuguri, atzveltnes leņķa, galvas balsta augstuma un drošības jostas augstuma regulēšanu	Q1A	s	s	s
Sporta sēdekļi priekšā augstumā mehāniski regulējumi priekšējie sēdekļi, manuāla muguras komforta regulācija priekšējiem sēdekļiem (4 veidu) sēdekļa sānu daļas forma lielākam atbalstam pagrieziena laikā tikai kopā ar N5D un 6E3	Q1D	719	719	719
S sporta sedekļi plus priekšā elektriska sēdekļu regulācija, uzlabots sānu daļas atbalsts pagriezienu veikšanai, pagarināms augšstilba balsts, muguras komforta regulācija 4 veidos, ietver integrētus galvas balstus, S logo uz priekšējo sēdekļu atzveltnēm tikai kopā ar PV3 vai PV6, un WQS	Q4Q	2 564	2 564	2 564
Individuāli pielāgojami priekšējie sēdekļi elektriska priekšējo sēdekļu regulācija, pneimatiskā muguras komforta un sēdekļu sānu daļu regulācija tikai kopā ar N5D un PV6, un 6XG vai 6XL, un 6E3	PS8	2 830	2 830	2 830

Papildu aprīkojums

Sēdēšanas komforts	Kods	e-tron	e-tron advanced	e-tron S line
		Cena EUR ar PVN		
Priekšējo sēdekļu manuālā regulācija	3L3	s	s	s
Elektriski regulējami priekšējie sēdekļi ar atmiņas funkciju vadītāja sēdeklim tikai kopā ar 6XG vai 6XL	PV3	1 416	1 416	1 416
Elektriski regulējami priekšējie sēdekļi ar atmiņas funkciju priekšējiem sēdekļiem tikai kopā ar PS8	PV6	0	0	0
Priekšējo sēdekļu apsilde	4A3	431	431	431
Priekšējo sēdekļu dalīta apsildīšana, aizmugurējo malējo sēdekļu dalīta apsildīšana tikai kopā ar 9AQ; nav pieejams kopā ar standarta sēdekļu apdari	4A4	861	861	861
Priekšējo sēdekļu ventilācija 3 intensitātēs tikai kopā ar 4A3 vai 4A4, un 7P1; nav pieejama ar standarta sēdekļu apdari un sporta sēdekļiem	4D3	906	906	906
Priekšējo sēdekļu ventilācijas un masāžas funkcija priekšējo sēdekļu masāžu nodrošina 10 pneimatiskie spilventiņi 3 dažādos intensitātes līmeņos, pieejamas 7 programmas tikai kopā ar 4A3 vai 4A4, un N5D, un PS8, un 7P1	4D8	1 756	1 756	1 756
Galvas balsti priekšējiem sēdekļiem Mehāniski regulējams galvas balsta augstums, leņķis un garenvirziens	5ZC	171	171	171
Komforta centrālais rokas balsts priekšā nav pieejams kopā ar standarta sēdekļu apdari	6E3	226	226	226
Drošības spilveni aizmugurē sēdošajiem	4X4	498	498	498
Pre sense paka aizmugurē sēdošajiem drošības paka ietver vairākas funkcijas, kas uzlabo pasažieru drošību un komfortu aizmugurējā sēdeklī	4X9	815	815	815
Elektriska muguras komforta regulācija priekšējiem sēdekļiem	7P1	317	317	317

Papildu aprīkojums

Sēdekļu apdare / ādas apdares pakas	Kods	e-tron	e-tron advanced	e-tron S line
		Cena EUR ar PVN		
"Effect" auduma salona apdare	N2M	s	s	s
Augšējā instrumenta paneļa apdare ar mākslīgo ādu	7HA	s	s	s
Kombinētā ādas un mākslīgās ādas sēdekļu apdare standarta sēdekļiem bez ventilācijas: sēdekļu centrālā daļa priekšējiem sēdekļiem, diviem ārējiem aizmugurējiem sēdekļiem, sēdekļa sānu daļa vadītāja iekāpšanas pusē ar ādas apdari; sēdekļu sānu daļa, galvas balsti, durvju apdare, centrālais rokas balsts priekšā un vidējais aizmugurējais sēdeklis ar mākslīgās ādas apdari standarta sēdekļiem ar ventilāciju: sēdekļu centrālā daļa priekšējiem sēdekļiem, neventilējamā centrālā daļa diviem ārējiem aizmugurējiem sēdekļiem ar perforētās ādas apdari, sēdekļa sānu daļa vadītāja iekāpšanas pusē ar ādas apdari; sēdekļu sānu daļa, galvas balsti, durvju apdare, centrālais rokas balsts balsts priekšā un vidējais aizmugurējais sēdeklis ar mākslīgās ādas apdari tikai kopā ar standarta sēdekļiem	N4M	1 190	1 190	1 190
Milano ādas sēdekļu apdare standarta sēdekļiem bez ventilācijas: sēdekļu centrālā daļa sēdekļu sānu daļa, galvas balsti un centrālais roku balsts ar Milano ādas apdari, durvju apdare ar mākslīgo ādu standarta sēdekļiem ar ventilāciju: priekšējo sēdekļu centrālā daļa un neventilējamā centrālā daļa diviem ārējiem aizmugurējiem sēdekļiem ar perforētās Milano ādas apdari, sēdekļu sānu daļa, centrālais aizmugurējais sēdeklis, galvas balsti un centrālais roku balsts ar Milano ādas apdari, durvju apdare ar mākslīgo ādu tikai kopā ar standarta sēdekļiem un 6E3	N5W	2 208	2 208	2 208
Kombinētā Dinamica microfibre un ādas sēdekļu apdare sporta sēdekļiem: priekšējo sēdekļu centrālā daļa, divi ārējie aizmugurējie sēdekļi ar Dinamica microfibre apdari melnā krāsā sēdekļu sānu daļa, galvas balsti, centrālais aizmugurējais sēdeklis un centrālais roku balsts ar ādas apdari, melnā krāsā tikai kopā ar Q1D	N5J	1 585	1 585	1 585

Papildu aprīkojums

Sēdekļu apdare / ādas apdares pakas	Kods	e-tron	e-tron advanced	e-tron S line
		Cena EUR ar PVN		
Valcona ādas sēdekļu apdare sporta sēdekļiem priekšā: sēdekļu centrālā daļa, sēdekļu sānu daļa, galvas balsti un centrālais roku balsts ar Valcona ādas apdari melnā, okapi brown krāsā, durvju apdare ar Alcantara individuāli pielāgojamiem priekšējiem sēdekļiem bez ventilācijas: sēdekļu centrālā daļa, sēdekļu sānu daļa, galvas balsti un centrālais roku balsts ar Valcona ādas apdari melnā, okapi brown vai pearl beige krāsā, durvju apdare ar Alcantara	N5D	2 661	2 661	2 661
Kombinētā Valcona ādas un perforētas Milano ādas sēdekļu apdare individuāli pielāgojamiem sēdekļiem ar ventilāciju: sēdekļu centrālā daļa, neventilējamā centrālā daļa diviem ārējiem aizmugurējiem sēdekļiem ar perforētās Milano ādas apdari melnā, okapi brown vai pearl beige krāsā sēdekļu sānu daļa, centrālais aizmugurējais sēdeklis, galvas balsti un centrālais roku balsts ar Valcona ādas apdari melnā, okapi brown vai pearl beige krāsā individuāli pielāgojamiem sēdekļiem ar ventilāciju, kopā ar S line interjera paku: sēdekļu centrālā daļa, neventilējamā centrālā daļa diviem ārējiem aizmugurējiem sēdekļiem ar perforētās Milano ādas apdari melnā krāsā sēdekļu sānu daļa, centrālais aizmugurējais sēdeklis, galvas balsti un centrālais roku balsts ar Valcona ādas apdari melnā krāsā kontrastējošas šuves rock gray pelēkā krāsā tikai kopā ar 4D3 vai 4D8 un PS8	N0K	2 661	2 661	2 661
Ādas apdares paka - augšējā salona apdares daļa augšējā instrumentu paneļa apdare ar ādu, arī ap Head-up displeju (ja pasūtīts)	7HC	521	521	521
Ādas apdares paka salonā - augšējā un apakšējā salona apdares daļa augšējā intrumentu paneļa daļa, rokas balsti durvīs un centrālā konsole ar ādas apdari	7HD	1 190	1 190	1 190
Ādas un mākslīgās ādas kombinācijas apdares paka - augšējā un apakšējā salona apdares daļa augšējā instrumenta paneļa apdare ar ādu, arī ap Head-up displeju (ja pasūtīts), rokas balsti durvīs un centrālā konsole ar mākslīgās ādas apdari	7HF	917	917	917
Mākslīgās ādas apdares paka - augšējā un apakšējā salona apdares daļa augšējā instrumenta paneļa daļa, rokas balsti durvīs un centrālā konsole ar mākslīgās ādas apdari	7HM	397	397	397

Papildu aprīkojums

	Kods	e-tron	e-tron advanced	e-tron S line
Salona dekoratīvā apdare		Cena EUR ar PVN		
Dekoratīvā salona apdare: Graphite Grey pelēkā krāsā	5MA	s	s	s
Vadības pogas matēti melnā krāsā	GS0	s	s	s
Dekoratīvā salona apdare, grain ash, natural volcano krāsā	5MB	623	623	623
Dekoratīvā salona apdare, natural walnut krāsā	5MG	623	623	623
Dekoratīvā salona apdare, sycamore, natural dark brown krāsā tikai kopā ar WK8	5MI	623	623	623
Dekoratīvā salona apdare, matt brushed aluminium dark krāsā	5TG	453	453	453
Vadības pogas melnas pulētas, ar pieskāriena atbildes reakciju, iekļaujot paplašinato alumīnija apdari salonā	GS5	284	284	284
Stūres / vadības elementi				
Multifunkcionāla 2-spieķu stūre ar ādas apdari, iespēja pārslēgt pārnesumus pie stūres	2ZQ	s	s	s
Multifunkcionāla 3 spieķu sporta stūre ar ādas apdari, apsildāma ar iespēju pārslēgt pārnesumus pie stūres	1XP	346	346	346
Multifunkcionāla 3 spieķu sporta stūre ar ādas apdari, iespēja pārslēgt pārnesumus pie stūres	1XW	130	130	130
Multifunkcionālā 3 spieķu sporta stūre ar ādas apdari, iespēja pārslēgt pārnesumus pie stūres, taisna apakšējā mala nav pieejams ar PCC	2PF	261	261	261
Multifunkcionāla 2 spieķu stūre ar ādas apdari, apsildāma ar iespēju pārslēgt pārnesumus pie stūres nav pieejams ar PCC	2ZM	215	215	215

Papildu aprīkojums

	Kods	e-tron	e-tron advanced	e-tron S line
MMI un navigācijas sistēmas		Cena EUR ar PVN		
MMI navigācijas sistēma Plus	7UG	s	s	s
Audi virtuālā vadītāja informācijas sistēma ar 12.3 collu digitālo ekrānu	9S8	s	s	s
Audi virtuālā vadītāja informācijas sistēma plus pilnībā digitāls 12.3″ instrumentu panelis ar pielāgojamu informācijas attēlošanu papildu "klasiskajam" displejam opcija "sports	9S9	171	171	171
Radio un TV sistēmas				
Audi skaņas sistēma	9VD	s	s	s
Bang & Olufsen 3D Premium skaņas sistēma 16 skaļruņi, 3D skaļruņi, 705 w tikai kopā ar QQ1 vai QQ2	9VS	1 303	1 303	1 303
DVD atskaņotājs cimdu nodalījumā	7D5	171	171	171
Telefoni / komunikāciju sistēmas				
Bluetooth interfeiss	9ZX	s	s	s
2 USB-C aizmugurē ar uzlādes funkciju	UE8	171	171	171
Audi smartphone interfeiss Audi music interfeiss Google Android Auto; Apple CarPlay	IU1	311	311	311
Priekšējais Audi phone box ar bezvadu uzlādēšanas funkciju (Qi-Standard telefoniem), iespēja savienot 2 Bluetooth telefonus vienlaicīgi	9ZE	566	566	566

Papildu aprīkojums

Palīdzības un drošības sistēmas	Kods	e-tron	e-tron advanced	e-tron S line
		Cena EUR ar PVN		
Braukšanas joslas uzturēšas brīdinājums "Line departure warning"	6I3	s	s	s
Cruise control - automātiska ātruma uzturēšanas ierīce ar ātruma ierobežotāju	8T6	s	s	s
Optiskais parkošanās palīgs priekšā un aizmugurē	9X9	s	s	s
Audi pre sense bāzes versija Audi pre sense bāzes versijā sistēma iespēju robežās uzsāk profilakses aizsargpasākumus kritiskās braukšanas situācijās, piemēram: ārkārtas situācijās, vai bīstamās bremzēšanas situācijās. Tas ietver: priekšējo drošības jostu pievilkšanu, sēdekļa pozīcijas optimizāciju, logu un panorāmas stikla jumta (ja pasūtīts) aizvēršanu un avārijas gaismu aktivizēšanu, lai brīdinātu citus satiksmes dalībniekus.	7W1	s	s	s
"Audi pre sense front" drošības sistēma	6K8	s	s	s
Vadītāja palīgsistēma City palīgsistēma krustojumu šķērsošanai braukšanas joslas maiņas asistents "Line change warning" brīdinājums pie izkāpšanas palīgsistēma izbraukšanai atpakaļgaitā no stāvvietas Audi pre sense priekšējās&aizmugurējās daļas uzraudzība tikai kopā ar 7X5, un 6XK vai 6XL	PCM	1 190	1 190	1 190
Vadītāja palīgsistēma Tour adaptīvā vadītāja palīgsistēma, iekļaujot palīgsistēmu efektīvai braukšanai, ātruma ierobežotāju, sadursmes novēršanas un pagriezienu manevra palīgsistēmas palīgsistēma braukšanai sastrēgumos ceļa zīmju atpazīšana ārkārtas sistuāciju asistents tikai kopā ar 2ZQ vai 1XP, vai 1XW	PCC	2 009	2 009	2 009
Auto novietošanas stāvvietā palīgs	7X5	475	475	475
Atpakaļskata kamera	KA2	533	533	533

Papildu aprīkojums

	Kods	e-tron	e-tron advanced	e-tron S line
Palīdzības un drošības sistēmas		Cena EUR ar PVN		
360° kameras 360° kameras (KA6) Parking system plus, iekļaujot apkārtnes attēlošanu displejā (9X0) tikai kopā ar 6XK vai 6XL, nav pieejams ar 7X5	PCZ	1 304	1 304	1 304
Ceļa zīmju atpazinējs	QR9	226	226	226
Braukšanas joslas uzturēšanas brīdinājums "Line departure warning" ar ārkārtas sistuāciju asistentu	6I5	226	226	226
Braukšanas joslas maiņas asistents "Line change warning", iekļaujot "Audi pre sense rear" aizmugurējās daļas uzraudzību, brīdinājumu pie izkāpšanas un palīgsistēmu izbraukšanai atpakaļgaitā no stāvvietas	PCH	679	679	679
Braukšanas joslas uzturēšanas brīdinājums "Line departure warning" ar ārkārtas sistuāciju asistentu un ceļa zīmju atpazinēju tikai kopā ar PX6	PCB	453	453	453
Head-up displejs - informācijas projekcija uz auto priekšējā stikla	KS1	1 574	1 574	1 574
Nakts redzamības palīgs	9R1	2 435	2 435	2 435
Tehnoloģija un drošības sistēmas				
Lādētāja sienas stiprinājums ētrs, pie sienas piestiprināts uzlādes iekārtas "e-tron compact" un uzlādes iekārtas "e-tron connect" turētājs	NJ2	136	136	136
Otrs maiņstrāvas (AC) lādētājs 11kW (pasažiera pusē) Papildus maiņstrāvas (AC) uzlādes ligzda dod iespēju uzlādēt automobīli izmantojot pēc iespējas īsāko ceļu. Tā ļauj izmantot tādu pašu uzlādes jaudu kā maiņstrāvas (AC) uzlādes ligzda vadītāja pusē.	JS1	510	510	510

Papildu aprīkojums

	Kods	e-tron	e-tron advanced	e-tron S line
Tehnoloģija un drošības sistēmas		Cena EUR ar PVN		
Uzlādes iekārta "e-tron connect" uzlādes iekārta "e-tron connect"atbalsta šādas viedās funkcijas: aizsardzība pret elektroenerģijas padeves pārtraukumu izmaksu optimizēta uzlāde saules enerģijas izmantošana integrēta uzlādes enerģijas reģistrēšana PIN koda aizsardzība programmatūras atjauninājumi tikai kopā ar NJ2	NW2	702	702	702
Integrēts lādētājs līdz 22kW Lai veiktu uzlādi mājās ar 22kW jaudu, ir nepieciešama papildu aprīkojuma uzlādes iekārta "e-tron connect". Standarta uzlādes iekārtas "e-tron compact" jauda ir ierobežota līdz 11kW. tikai kopā ar JS1 un NW2 un NJ2	KB4	1 885	1 885	1 885
Gaismas				
LED priekšējie lukturi	8IY	s	s	s
LED aizmugurējie lukturi		s	s	s
Salona apgaismojuma paka	QQ0	s	s	s
HD Matrix LED priekšējie lukturi ar dinamiskām mirgojošām pagriezienu gaismām priekšā un aizmugurē, dinamisko apgaismojumu	PX6	1 642	1 642	1 642
Digital Matrix LED priekšējie lukturi ar dinamiskām mirgojošām pagriezienu gaismām aizmugurē	PXC	5 095	5 095	5 095
Apgaismoti durvju sliekšņi ar projekciju	9TF	272	272	271
Ambient apgaismojuma paka papildus standarta apgaismojuma pakai: apgaismojums ap instrumentu paneli un centrālo konsoli; priekšējo un aizmugurējo durvju ambient apgaismojums; apgaismojums durvju rokturos	QQ1	340	340	340
Kontūru/Ambient apgaismojuma paka (daudzkrāsainā ar vadību) 6 definēti krāsu profili; papildus pieejams interaktīvais profils - izvēlne caur Audi drive select; pieejamas individuālas personalizēšanas iespējas	QQ2	651	651	651

Papildu aprīkojums

	Kods	e-tron	e-tron advanced	e-tron S line
Jumta sistēmas		Cena EUR ar PVN		
Panorāmas stikla jumts elektriski atverams un regulējams, elektriski regulējams saules sargs	3FU	1 687	1 687	1 687
Alumīnija apdares jumta reliņi	3S1	453	453	453
Melni jumta reliņi	3S2	453	453	453
Kondicionēšanas sistēmas				
Automātiska klimata kontroles sistēma divu zonu	9AK	s	s	s
Automātiskā klimata kontroles sistēma 4-zonu	9AQ	906	906	906
Gaisa kvalitātes uzlabošanas paka iekļauj gaisa jonizētāju, atsvaidzinātaju un gaisa kvalitates atspoguļošanu MMI displejā tikai kopā ar 9AQ	2V9	453	453	453
Komforta autonomā klimata kontrole tikai kopā ar 4A3 vai 4A4	GA2	91	91	91
Bagāžas nostiprināšanas un glabāšanas sistēmas				
Papildnodalījumu paka divi glāžu turētāji roku balstā aizmugurē rezerves riteņa glabātuves apdare sānu tīkli bagāžas nodalījumā bagāžas nodalījuma tīkls mantu pārvadāšanai	QE1	136	136	136
Bagāžas nodalījuma paklājs melns (gumija/audums)	6SJ	142	142	142
Bagāžas nodalījuma tīkls ⓘ nav pieejams e-tron Sportback	3CX	120	120	120

Papildu aprīkojums

	Kods	e-tron	e-tron advanced	e-tron S line
Slēgšanas sistēmas		Cena EUR ar PVN		
Ražotāja pretaizdzīšanas signalizācija	PG2	s	s	s
Audi connect key - digitālās transportlīdzekļa atslēgas funkcija viedtālrunī tikai atsevišķiem Android viedtālruņiem tikai kopā ar PG3	2F1	182	182	182
Komforta atslēga ar sensoru bagāžas nodalījuma atvēršanai (zem aizmugurējā bampera ar kājas palīdzību)	PG3	928	928	928
Durvju aizvēršanās palīgs tikai kopā ar QQ1 vai QQ2	GZ2	724	724	724
Garāžas vārtu atvēršanas funkcija (HomeLink)	VC2	284	284	284
Spoguļi				
Elektriski regulējami un apsildāmi ārējie atpakaļskata spoguļi	6XD	s	s	s
Elektriski nolokāmi, apsildāmi ārējie atpakaļskata spoguļi ar atmiņas funkciju tikai kopā ar PV3 vai PV6	6XG	0	0	0
Elektriski nolokāmi, apsildāmi ārējie atpakaļskata spoguļi ar automātisku aptumšošanos, pasažiera puses atpakaļskata spogulis ietver automātisku apmales skata funkciju	6XK	397	397	397
Elektriski nolokāmi, apsildāmi ārējie atpakaļskata spoguļi ar automātisku aptumšošanos un atmiņas funkciju, pasažiera puses atpakaļskata spogulis ietver automātisku apmales skata funkciju tikai kopā ar PV3 vai PV6	6XL	397	397	397
Virtuālie ārējie atpakaļskata spoguļi tikai kopā ar PCH vai PCM un KA2 vai PCZ	PAF	1 743	1 743	1 743

Papildu aprīkojums

	Kods	e-tron	e-tron advanced	e-tron S line
Stiklojums		Cena EUR ar PVN		
Siltumu aizturošs vējstikls	4GF	s	s	s
Siltumu aizturošs aizmugurējais un sānu stikli	4KC	s	s	s
Mehāniski regulējami saules sargi aizmugurējo durvju logiem	3Y4	226	226	226
Tonēti aizmugurējo durvju un sānu stikli, un aizmugurējais stikls	QL5	510	510	510
Akustiskais stiklojums sānu logiem	VW0	566	566	566
Adaptīvais vējstikla tīrītājs ar integrētām mazgāšanas sprauslām	9PF	408	408	408
Papildu ārējās apdares aprīkojums				
Hromētas dekoratīvās līstes ap logiem	4ZB	s	s	s
Melnā apdares paka melna radiatora restes apdare, melnas apdares logu līstes, melni apdares elementi priekšejā un aizmugurējā bamperī tikai kopā ar 6XK vai 6XL	4ZD	-	679	679
Melnā apdares paka Plus tikai kopā ar 2Z0 vai 2Z7	4ZP	-	906	906
Ārējo atpakaļskata spoguļu korpusi melnā krāsā	6FJ	-	119	119
Ārējo atpakaļskata spoguļu korpusi ar karbona apdari	6FQ	781	781	781
Sagatave sakabes ierīces uzstādīšanai	1D8	226	226	226
Elektriski nolokāma sakabes ierīce	1D2	895	895	895
Bez automašīnas modeļa un dzinēja apzīmējumiem	2Z0	0	0	0

Papildu aprīkojums

Papildu salona apdares aprīkojums	Kods	e-tron	e-tron advanced	e-tron S line
		Cena EUR ar PVN		
Auduma griestu apdare: Moon Silver pelēkā krāsā	6NJ	s	s	s
Melna auduma griestu apdare	6NQ	362	362	362
Durvju sliekšņi ar alumīnija apdari, apgaismoti	VT3	204	204	-
Smēķētāju aprīkojums	9JC	57	57	57
Pagarinātā garantija				
Audi pagarinātā garantija, 2 + 1, maksimālais nobraukums 30 000 km	EA1	206	206	206
Audi pagarinātā garantija, 2 + 1, maksimālais nobraukums 60 000 km	EA2	285	285	285
Audi pagarinātā garantija, 2 + 1, maksimālais nobraukums 90 000 km	EA3	381	381	381
Audi pagarinātā garantija, 2 + 1, maksimālais nobraukums 120 000 km	EB4	445	445	445
Audi pagarinātā garantija, 2 + 1, maksimālais nobraukums 150 000 km	EB3	525	525	525
Audi pagarinātā garantija, 2 + 2, maksimālais nobraukums 40 000 km	EA4	413	413	413
Audi pagarinātā garantija, 2 + 2, maksimālais nobraukums 80 000 km	EA5	620	620	620
Audi pagarinātā garantija, 2 + 2, maksimālais nobraukums 120 000 km	EA6	891	891	891
Audi pagarinātā garantija, 2 + 3, maksimālais nobraukums 50 000 km	EA7	844	844	844
Audi pagarinātā garantija, 2 + 3, maksimālais nobraukums 100 000 km	EA8	1 386	1 386	1 386
Audi pagarinātā garantija, 2 + 3, maksimālais nobraukums 150 000 km	EA9	2 326	2 326	2 326

Papildu aprīkojums

Aprīkojuma / dizaina pakas	Kods	e-tron	e-tron advanced	e-tron S line
		Cena EUR ar PVN		
S line salona apdares paka durvju sliekšņi ar alumīnija apdari, apgaismoti, ar S logo priekšā, griestu apdare melnā krāsā, auduma paklājiņi priekšā un aizmugurē ar kontrastējošām šuvēm tikai kopā ar N7K,6E3, Q1D, 5TG, 1XP un 7HD	WQS	1 563	1 563	1 563
Dinamica Frequency microfibre / perforētās ādas sēdekļu apdare ar S line logo uz priekšējo sēdekļu atzveltnēm sporta sēdekļiem priekšā: Sēdekļu centrālā daļa priekšējiem sēdekļiem un divi ārējie aizmugurējie sēdekļi ar Dinamica Frequency microfibre , melnā vai rotor grey krāsā, sēdekļu sānu daļa, galvas balsti, centrālais aizmugurējais sēdeklis un centrālais roku balsts ar ādas apdari, melnā vai rotor grey krāsā, ar kontrastējošām šuvēm, ar S line logo uz priekšējo sēdekļu atzveltnēm	N5K	0	0	0
Komforta centrālais rokas balsts priekšā	6E3	226	226	226
Sporta sēdekļi priekšā augstumā mehāniski regulējumi priekšējie sēdekļi, manuāla muguras komforta regulācija priekšējiem sēdekļiem (4 veidu) sēdekļa sānu daļas forma lielākam atbalstam pagrieziena laikā	Q1D	719	719	719
Dekoratīvā salona apdare, matt burshed aluminium dark krāsā	5TG	453	453	453
Multifunkcionāla 3 spieķu sporta stūre ar ādas apdari, apsildāma ar iespēju pārslēgt pārnesumus pie stūres nav pieejams ar PCC	1XP	346	346	346
Ādas apdares paka salonā - augšējā un apakšējā salona apdares daļa augšējā intrumentu paneļa daļa, rokas balsti durvīs un centrālā konsole ar ādas apdari	7HD	1 189	1 189	1 189

Papildu aprīkojums

Aprīkojuma / dizaina pakas	Kods	e-tron	e-tron advanced	e-tron S line
		Cena EUR ar PVN		
Pieejami sekojoši papildus aprīkojuma elementi:				
Valcona ādas apdare priekšējiem sporta sēdekļiem: sēdekļu centrālā daļa, sēdekļu sānu daļa, galvas balsti un centrālais roku balsts ar Valcona ādas apdari, melnā vai rotor grey krāsā ar kontrastējošām šuvēm, durvju apdare ar Alcantara, melnā krāsā, S line logo uz priekšējo sēdekļu atzveltnēm. Kontrastējošās šuves: Melnai ādas apdarei - rock grey krāsā. Rotor grey pelēkai ādas apdarei - antrachite krāsā. S sporta sēdekļiem: sēdekļu centrālā daļa, sēdekļu sānu daļa, galvas balsti un centrālais roku balsts ar Valcona ādas apdari, melnā vai rotor grey krāsā ar rombu rakstu un kontrastējošām šuvēm, durvju apdare ar Alcantara, melnā krāsā. S line logo uz priekšējo sēdekļu atzveltnēm. Melnai ādas apdarei - rock grey krāsā. Rotor grey pelēkai ādas apdarei - antrachite krāsā	N2R	1 076	1 076	1 076
Valcona ādas apdare ar S line salona apdares paku individuāli pielāgojamiem priekšējiem sēdekļiem: priekšējo sēdekļu centrālā daļa un divi aizmugurējie ārējie sēdekļi ar perforētu Valcona ādas apdari, melnā krāsā, sēdekļu sānu daļa, centrālais aizmugurējais sēdeklis, galvas balsti un centrālais roku balsts ar Valcona ādas apdari, melnā krāsā, kontrastējošas šuves rock grey krāsā, durvju apdare ar Alcantara, melnā krāsā	N5D	1 076	1 076	1 076
Kombinētā Valcona ādas un perforētas Milano ādas sēdekļu apdare individuāli pielāgojamiem sēdekļiem ar ventilāciju, kopā ar S line interjera paku: sēdekļu centrālā daļa, neventilējamā centrālā daļa diviem ārējiem aizmugurējiem sēdekļiem ar perforētās Milano ādas apdari melnā krāsā sēdekļu sānu daļa, centrālais aizmugurējais sēdeklis, galvas balsti un centrālais roku balsts ar Valcona ādas apdari melnā krāsā kontrastējošas šuves rock gray pelēkā krāsā	N0K	1 076	1 076	1 076
S sporta sedekļi plus priekšā elektriska sēdekļu regulācija, uzlabots sānu daļas atbalsts pagriezienu veikšanai, pagarināms augšstilba balsts, muguras komforta regulācija 4 veidos, ietver integrētus galvas balstus, S logo uz priekšējo sēdekļu atzveltnēm tikai kopā ar PV3 vai PV6	Q4Q	2 564	2 564	2 564
Individuāli pielāgojami priekšējie sēdekļi elektriska priekšējo sēdekļu regulācija, pneimatiskā muguras komforta un sēdekļu sānu daļu regulācija	PS8	2 830	2 830	2 830

Papildu aprīkojums

Aprīkojuma / dizaina pakas	Kods	e-tron	e-tron advanced	e-tron S line
		Cena EUR ar PVN		
Dekoratīvā salona apdare, grain ash, natural volcano krāsā	5MB	623	623	623
Multifunkcionālā 3 spieķu sporta stūre ar ādas apdari, iespēja pārslēgt pārnesumus pie stūres	1XW	130	130	130
Multifunkcionālā 3 spieķu sporta stūre ar ādas apdari, iespēja pārslēgt pārnesumus pie stūres, taisna apakšējā mala	2PF	261	261	261
Design selection salona apdares dizaina paka standarta sēdekļi ar kombinēto ādas un mākslīgās ādas "mono.pur 550" apdari, kontrastējošas šuves, multifunkcionāla 2 spieķu stūre ar ādas apdari, iespēja pārslēgt pārnesumus pie stūres, ietver hromētu apdari un kontrastējošas šuves, kontūru/Ambient apgaismojuma paka (daudzkrāsainā ar vadību), dekoratīvā salona apdare, sycamore, natural dark brown krāsā, vadības pogas melnas pulētas, durvju sliekšņi izgaismoti ar alumīnija elementiem, bez logo augšējā instrumentu paneļa daļa ar ādas apdari un apakšējās salona daļa ar mākslīgās ādas apdari un kontrastējošām šuvēm, auduma paklājiņi priekšā un aizmugurē ar kontrastējošām šuvēm tikai kopā ar N4M, 7HF un 5TG	WK8	346	346	346
Kombinētā ādas un mākslīgās ādas sēdekļu apdare standarta sēdekļiem bez ventilācijas: sēdekļu centrālā daļa priekšējiem sēdekļiem, diviem ārējiem aizmugurējiem sēdekļiem, sēdekļa sānu daļa vadītāja iekāpšanas pusē ar ādas apdari; sēdekļu sānu daļa, galvas balsti, durvju apdare, centrālais rokas balsts priekšā un vidējais aizmugurējais sēdeklis ar mākslīgās ādas apdari standarta sēdekļiem ar ventilāciju: sēdekļu centrālā daļa priekšējiem sēdekļiem, neventilējamā centrālā daļa diviem ārējiem aizmugurējiem sēdekļiem ar perforētās ādas apdari, sēdekļa sānu daļa vadītāja iekāpšanas pusē ar ādas apdari; sēdekļu sānu daļa, galvas balsti, durvju apdare, centrālais rokas balsts balsts priekšā un vidējais aizmugurējais sēdeklis ar mākslīgās ādas apdari tikai kopā ar standarta sēdekļiem	N4M	1 189	1 189	1 189
Ādas apdares paka - augšējā un apakšējā salona apdares daļa augšējā instrumenta paneļa apdare ar ādu, arī ap Head-up displeju (ja pasūtīts), rokas balsti durvīs un centrālā konsole ar ādas apdari	7HF	917	917	917
Dekoratīvā salona apdare, matt burshed aluminium dark krāsā	5TG	453	453	453

Papildu aprīkojums

Aprīkojuma / dizaina pakas	Kods	e-tron	e-tron advanced	e-tron S line
		Cena EUR ar PVN		
Pieejami sekojoši papildus aprīkojuma elementi:				
Perforēta Valcona ādas apdare ar šuvēm individuāli pielāgojamiem priekšējiem sēdekļim: sēdekļu centrālā daļa, sēdekļu sānu daļa priekšējiem sēdekļiem un aizmugurējiem ārējiem sēdekļiem perforētās Valcona ādas apdare, flint grey vai Monaco grey krāsā, sēdekļu centrālās daļas sānu malas, centrālais aizmugurējais sēdeklis, galvas balsti un centrālais roku balsts ar Valcona ādas apdari, flint grey vai Monaco grey krāsā ar kontrastējošām šuvēm, sēdekļi flint grey pelēkā krāsā ar kontrastējošām šuvēm un salaiduma vietām signal orange krāsā, augšējā instrumentu paneļa daļa ar ādas apdari mlenā krāsā un kontrastējošām šuvēm antracite krāsā, apaksējā salona apdares daļa metropolis grey krāsā, durvju apdare ar Alcantara, metropolis grey krāsā, auduma paklājiņi priekšā un aizmugurē ar kontrastējošām šuvēm signal orange krāsā	N0Q	2 661	2 661	2 661
Ādas apdares paka salonā - augšējā un apakšējā salona apdares daļa augšējā intrumentu paneļa daļa, rokas balsti durvīs un centrālā konsole ar ādas apdari	7HD	1 189	1 189	1 189
Dekoratīvā salona apdare, sycamore, natural dark brown krāsā	5MI	623	623	623

Audi e-tron oriģinālie aksesuāri

Gaisa atsvaidzinātājs gekons

· Dzeltens ar saulesbrillēm · rozā · melns · gaiši pelēks · sarkans · dzeltens

Gekona gaisa atsvaidzinātāju var viegli novietot uz gaisa ventilācijas restēm. Gecko gaisa atsvaidzinātājs garantē patīkamu aromātu transportlīdzeklī apm. 45 dienas.

13 EUR

Displeja tīrītājs un salona smaržu komplekts

Kastītē ir tīrīšanas lupatiņa skārienjutīgajiem displejiem, displeja tīrītājs 2 vienā pelēkā krāsā un melns Audi gaisa atsvaidzinātājs.

61 EUR

Ventiļu vāciņi ar Audi logotipu

35 EUR

Savienojuma kabelis, Android

38 EUR

Savienojuma kabelis, Apple Lightning connector

Premium USB kabelis ir īpaši izstrādāts, lai savienotu telefonu vai citu mobilo ierīci ar Jūsu Audi Infotainment sistēmu. Dizains veidots tā, lai ideāli iederētos automašīnas interjerā. 63 cm garums ir pietiekams, lai ierīci novietotu sīklietu nodalījumā, tai pat laikā nekļūstot par traucēkli. Kabeļu veids - USB type C uz, Apple Lightning un micro USB-C

45 EUR

Aukstuma kaste

Termoelektriskā dzesēšanas kaste ir būtisks palīgs garos ceļojumos: atdzesē dzērienus vai sasilda bērnu pārtiku. Tā nav problēma ar energoefektīvo Audi oriģinālo dzesēšanas un sildīšanas kasti, kas ir īpaši Audi dizainā. Kastes tilpums ir vismaz 20 litri, un tā vienmēr nodrošina pareizu temperatūru. Tas ir piemērots stāvošu 2 litru pudeļu pārvadāšanai bez problēmām, un barošana tiek piegādāta caur 12 voltu kontaktligzdu transportlīdzeklī. Papildu izolācijas pārsegs, kas palielina satura izmantojamo telpu par apm. 5 litri, var nomainīt dzesētāja vāku un tomēr nodrošināt nepieciešamo drošību.

242 EUR

Cena EUR ar PVN

Audi e-tron oriģinālie aksesuāri

Riteņu somas

Riteņu somas komplektriteņiem. Izgatavots no izturīgas plastmasas un ir viegli pārnēsājams. Tīrai komplektriteņu transportēšanai un uzglabāšanai.

47 EUR

Velosipēdu turētājs

Šis slēdzamais velosipēdu turētājs ir izgatavots no anodēta alumīnija profila, un tam ir ērti lietojams grozāms rokturis jumta augstumā. Maksimālā slodze: 20 kg

187 EUR

Audi slēpju un bagāžas kaste

Plānojat atvaļinājumā doties slēpot, bet ir pārāk daudz bagāžas? Nekādu problēmu ar Audi slēpju un bagāžas kasti. Briljanta melna Audi dizaina slēpju un bagāžas kaste ar uzlabotu aerodinamiku. Maksimālais pieļaujamā kravas svars 75 kg. Izmēri 2130x860x380 mm

1058 EUR

Slēpju un sniega dēļa turētājs

Līdz četriem pāriem slēpju vai diviem sniega dēļiem, ar izvilkšanas funkciju. Maksimālā slodze: 28 kg

310 EUR

Datorsoma

Klēpjdatoru (līdz 15 collām) un dažādus citus materiālus var ievietot atbilstošos somas nodalījumos, kā arī datorsomu var droši nostiprināt automobilī.

152 EUR

Cena EUR ar PVN

Audi e-tron oriģinālie aksesuāri

Audi baby safe i-Size flex bāze

Tādā veidā ar i-Size bāzi tiek droši pārvadāti pat pavisam mazie: izmantošanai ar Audi i-Size bērnu sēdeklīti.

378 EUR

Sēdekļa aizsargs zem bērnu sēdeklīša

Audi sēdekļa aizsargs ir izstrādāts, lai tas būtu saskaņots ar Audi bērnu sēdekļiem un automašīnas salonu.

60 EUR

Sēdekļa atzveltnes aizsargs, ar četrām glabāšanas kabatām

Audi atzveltnes aizsargs ir izstrādāta, lai tas būtu saskaņota ar bērnu sēdekļa apakšējo aizsargu un automašīnas salonu.

33 EUR

Audi bērnu sēdeklītis i-Size

Zīdaiņiem, kuru ķermeņa garums ir apm. 40 - 80 cm (ieteicams no dzimšanas līdz aptuveni 15 mēnešiem).

478 EUR

Audi bērnu sēdeklītis i-Size

Zīdaiņiem, kuru ķermeņa garums ir apm. 76 līdz 105 cm (ieteicams no aptuveni 15 mēnešu vecuma līdz aptuveni 4 gadiem).

699 EUR

Dualfix i-Size bērnu sēdeklītis

Bērnu/bērnu sēdeklītis ir apstiprināts lietošanai bērniem no dzimšanas līdz 105 cm garumam.

913 EUR

Cena EUR ar PVN

Audi e-tron izmēri

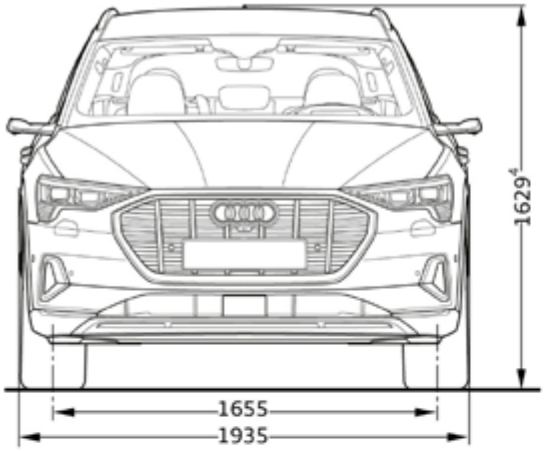

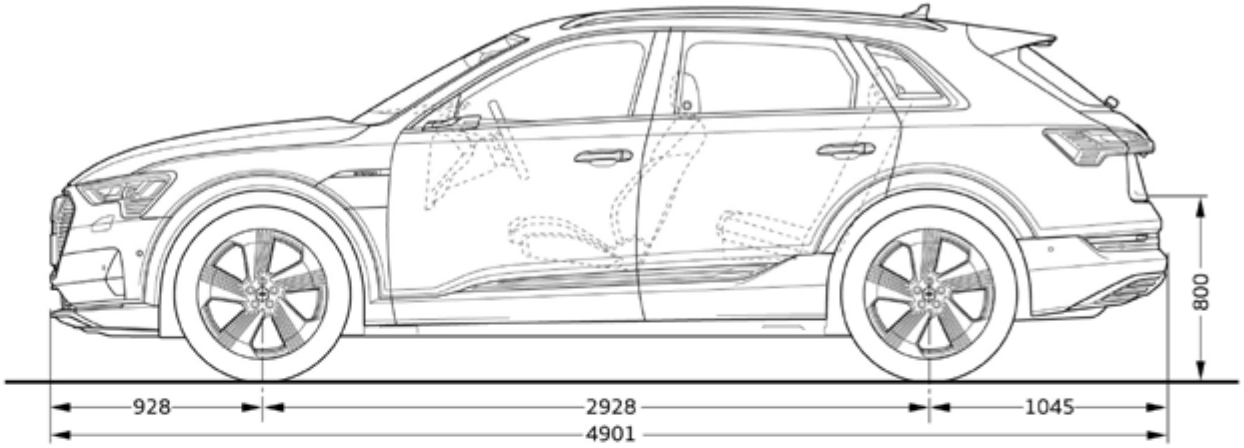

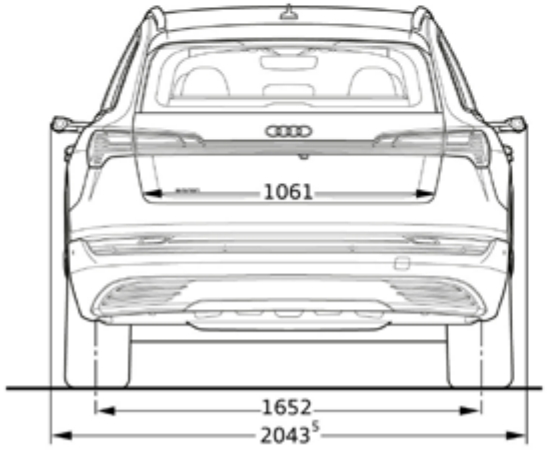

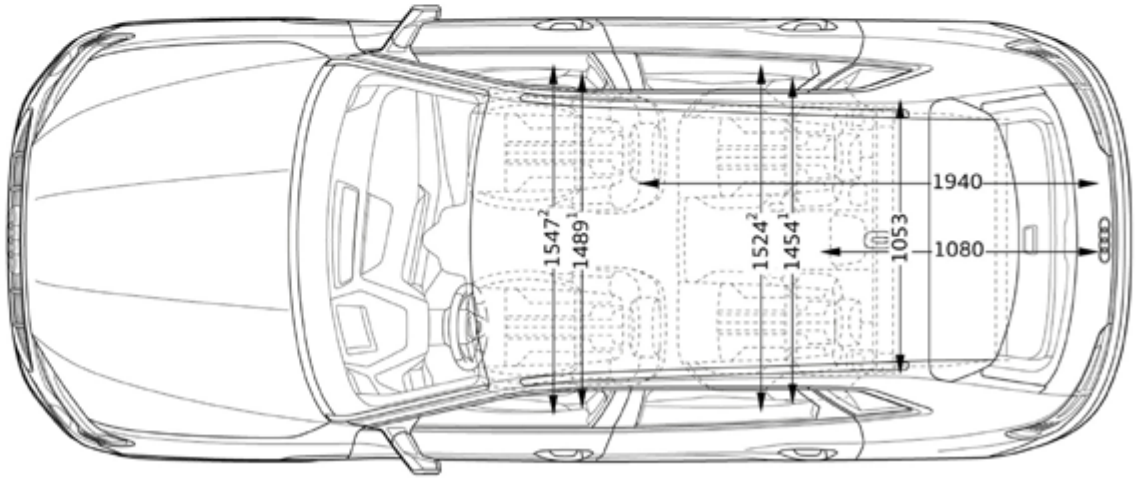

Audi e-tron Sportback izmēri

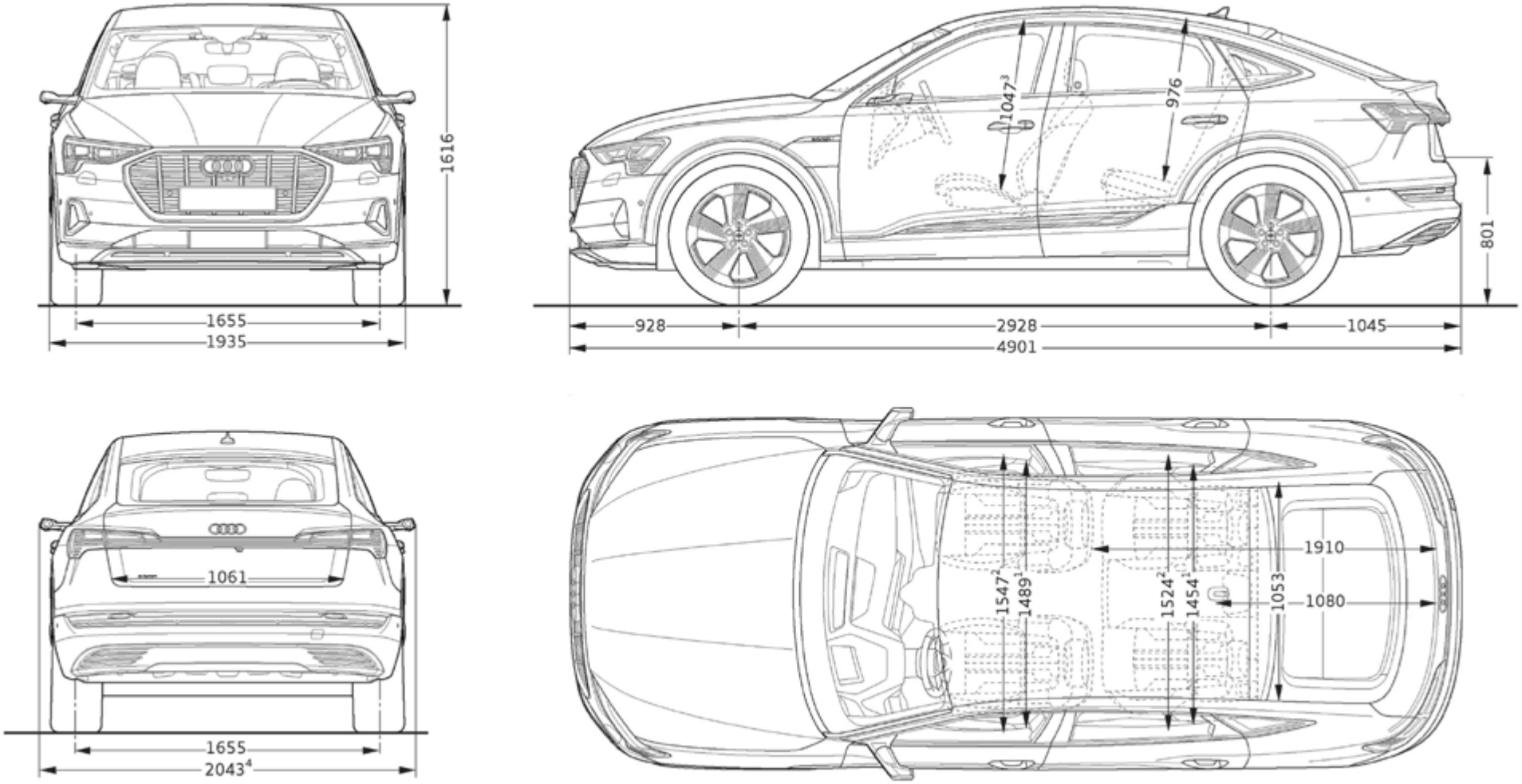

Audi e-tron tehniskie dati

Dzinēja tips	**50 quattro**			**55 quattro**		
Akumulatora ietilpība, kWh (bruto)*	71			95		
Akumulatora ietilpība, kWh (neto)*	64			86		
Akumulatora tips	Litija jonu akumulators			Litija jonu akumulators		
Jauda kW/ZS (Boost režīms)	230			265 (300)		
Maksimālais griezes moments Nm pie apgr. min. (Boost režīms)	540			561 (664)		
Svari / tilpumi						
Pašmasa, kg	2445			2555		
Pilna masa, kg	3040			3150		
Pieļaujamā slodze uz jumtu/pieļaujamais svars uz slodzes punktu, kg	75/80			75/80		
Piekabes masa, kg, bez bremzēm	750			750		
Bagāžas nodalījuma ietilpība, l	660			660		
Pagrieziena diametrs, aptuveni, m	12.2			12.2		
Veiktspēja / patēriņš						
Maksimālais ātrums, km/h	190			200		
Paātrinājums (Boost režīms) 0-100 km/st sek.	6.8			6.6 (5.7)		
Aprīkojuma līnija	Basis	advanced	S line	Basis	advanced	S line
Enerģijas patēriņš kombinētais pēc NEDC metodes, kWh/100km	23.8-21.4	23.8-21.4	23.8-21.4	24.3-22.0	24.3-22.0	24.3-22.0
CO_2 izmeši kombinētajā ciklā pēc NEDC metodes, g/km	0	0	0	0	0	0
Enerģijas patēriņš kombinētais pēc WLTP metodes, kWh/100km	25.8-21.7	25.8-21.7	25.8-21.7	26.1-22.2	26.1-22.2	26.1-22.2
CO_2 izmeši kombinētajā ciklā pēc WLTP metodes, g/km	0	0	0	0	0	0
Veicamais attālums kombinētajā WLTP braukšanas ciklā km	283-341	283-341	282-340	370-441	370-441	369-439
Emisijas standarts	Euro 6d-TEMP-EVAP-ISC					

*Elektroautomobiļa augstsprieguma akumulatora ietilpību iedala bruto un neto ietilpībā. Bruto ietilpība norāda augstsprieguma akumulatora visu fizisko ietilpību. Tomēr aizsardzībai pret pašizlādi, darbības laika paildzināšanai un ārkārtas palaides rezerves nodrošināšanai teorētiski pieejamajam enerģijas daudzumam ir tehnisks ierobežojums. Šo faktisko izmantojamo enerģiju sauc par neto ietilpību.

*Degvielas/enerģijas patēriņš un CO2 izmešu daudzums svārstās atkarībā no izvēlētā transportlīdzekļa aprīkojuma.
Uzrādītā tehniskā informācija ir informatīva rakstura un var tikt mainīta bez iepriekšēja brīdinājuma.

Audi e-tron Sportback tehniskie dati

Dzinēja tips	**50 quattro**			**55 quattro**		
Akumulatora ietilpība, kWh (bruto)*	71			95		
Akumulatora ietilpība, kWh (neto)*	64			86		
Akumulatora tips	Litija jonu akumulators			Litija jonu akumulators		
Jauda kW/ZS (Boost režīms)	230			265 (300)		
Maksimālais griezes moments Nm pie apgr. min. (Boost režīms)	540			561 (664)		
Svari / tilpumi						
Pašmasa, kg	2445			2555		
Pilna masa, kg	3040			3150		
Pieļaujamā slodze uz jumtu/pieļaujamais svars uz slodzes punktu, kg	75/80			75/80		
Piekabes masa, kg, bez bremzēm	750			750		
Bagāžas nodalījuma ietilpība, l	615			615		
Pagrieziena diametrs, aptuveni, m	12.2			12.2		
Veiktspēja / patēriņš						
Maksimālais ātrums, km/h	190			200		
Paātrinājums (Boost režīms) 0-100 km/st sek.	6.8			6.6 (5.7)		
Aprīkojuma līnija	Basis	advanced	S line	Basis	advanced	S line
Enerģijas patēriņš kombinētais pēc NEDC metodes, kWh/100km	23.5-20.9	23.5-20.9	23.5-20.9	24.0-21.6	24.0-21.6	24.0-21.6
CO_2 izmeši kombinētajā ciklā pēc NEDC metodes, g/km	0	0	0	0	0	0
Enerģijas patēriņš kombinētais pēc WLTP metodes, kWh/100km	25.5-21.2	25.5-21.2	25.4-21.0	25.9-21.6	25.9-21.6	25.9-21.5
CO_2 izmeši kombinētajā ciklā pēc WLTP metodes, g/km	0	0	0	0	0	0
Veicamais attālums kombinētajā WLTP braukšanas ciklā km	286-349	286-349	287-351	372-451	372-451	373-453
Emisijas standarts	Euro 6d-TEMP-EVAP-ISC					

*Elektroautomobiļa augstsprieguma akumulatora ietilpību iedala bruto un neto ietilpībā. Bruto ietilpība norāda augstsprieguma akumulatora visu fizisko ietilpību. Tomēr aizsardzībai pret pašizlādi, darbības laika paildzināšanai un ārkārtas palaides rezerves nodrošināšanai teorētiski pieejamajam enerģijas daudzumam ir tehnisks ierobežojums. Šo faktisko izmantojamo enerģiju sauc par neto ietilpību.

*Degvielas/enerģijas patēriņš un CO2 izmešu daudzums svārstās atkarībā no izvēlētā transportlīdzekļa aprīkojuma.
Uzrādītā tehniskā informācija ir informatīva rakstura un var tikt mainīta bez iepriekšēja brīdinājuma.

Kontakti

Møller Auto Rīga
Audi Sport dīleris

Rīgā, S. Eizenšteina ielā 10
+371 67 097 107
riga@moller.lv
www.mollerautoriga.audi.lv

Møller Auto Lidosta

Rīgā, Kalnciema ielā 170a
+371 67 097 188
lidosta@moller.lv
www.mollerautolidosta.audi.lv